도 면 목 록 표

도면번호	도 면 명	축 척 A1	축 척 A3	비 고
	[공 통]			
M - 001	도면목록표	NONE	NONE	
M - 002	범례표	NONE	NONE	
M - 003	장비일람표 - 1	NONE	NONE	
M - 004	장비일람표 - 2	NONE	NONE	
M - 005	위생기구일람표	NONE	NONE	
M - 006	기계실장비배치도	1/50	1/100	
M - 007	기계실환기덕트평면도	1/50	1/100	
M - 008	기계실위생배관평면도	1/50	1/100	
M - 009	기계실가스배관평면도	1/50	1/100	
M - 010	옥외배관평면도	1/100	1/200	
	[공조배관]			
M - 101	냉난방배관계통도	NONE	NONE	
M - 102	지상1층냉난방배관평면도	1/75	1/150	
M - 103	지상2층냉난방배관평면도	1/75	1/150	
M - 104	지상3층냉난방배관평면도	1/75	1/150	
M - 105	옥상층냉난방배관평면도	1/75	1/150	
M - 106	냉난방제어계통도	NONE	NONE	
M - 107	지상1층냉난방제어평면도	1/75	1/150	
M - 108	지상2층냉난방제어평면도	1/75	1/150	
M - 109	지상3층냉난방제어평면도	1/75	1/150	
M - 110	옥상층냉난방제어평면도	1/75	1/150	
M - 111	지상1~3층천장복사판넬확대평면도	1/30	1/60	
	[환기덕트]			
M - 201	환기덕트계통도	NONE	NONE	
M - 202	지상1층환기덕트평면도	1/75	1/150	
M - 203	지상2층환기덕트평면도	1/75	1/150	
M - 204	지상3층환기덕트평면도	1/75	1/150	
M - 205	지상1~3층환기덕트확대평면도	1/30	1/60	

도면번호	도 면 명	축 척 A1	축 척 A3	비 고
	[위생배관]			
M - 301	위생배관계통도	NONE	NONE	
M - 302	지상1층위생배관평면도	1/75	1/150	
M - 303	지상2층위생배관평면도	1/75	1/150	
M - 304	지상3층위생배관평면도	1/75	1/150	
M - 305	옥상층위생배관평면도	1/75	1/150	
M - 306	지상1~3층위생배관확대평면도	1/30	1/60	
	[가스배관]			
M - 401	가스배관계통도	NONE	NONE	
M - 402	지상1층가스배관평면도	1/75	1/150	
	[자동제어]			
M - 501	자동제어범례및약어표	NONE	NONE	
M - 502	에너지관리시스템(ZEB)사양및구성도	NONE	NONE	
M - 503	자동제어기기및판넬일람표	NONE	NONE	
M - 504	자동제어밸브및관제점일람표	NONE	NONE	
M - 505	자동제어계통도 - 1	NONE	NONE	
M - 506	자동제어계통도 - 2	NONE	NONE	
M - 507	기계실자동제어평면도	1/50	1/100	
M - 508	지상1층자동제어평면도	1/75	1/150	
M - 509	지상2층자동제어평면도	1/75	1/150	
	[상세도]			
M - 601	일반상세도 - 1	NONE	NONE	
M - 602	일반상세도 - 2	NONE	NONE	

(주)형진이앤씨
제 E-06-001518호
대표이사 고 희 경
발급번호 20120010317Z
건축기계설비기술사 권재현

한국농어촌공사	부 서	농어촌사업부	지 구	-
청양읍 농촌중심지활성화사업 건축설계	사업단계	실시설계	공 구	-
	한국농어촌공사 충남지역본부			
	원건축사사무소(주)			

개정번호	날짜	내 용	작성자	검토자	총괄책임자
△					
△		설계승인		-	-
△				용역감독	승인자
△					
△	2025.09	기본설계	김유빈	원현성	원현성

건설분야	기계	도 면 명	도면목록표
도면축척	A1:1/NONE , A3:1/NONE		
매 중			
일련번호		도면번호	M-001

범 례 표

기 호	명 칭	배 관 재 질
AD	E H P 배 수 관	PVC (VG1)
RL	냉 매 액 관	동관
RG	냉 매 가 스 관	동관
E	팽 창 관	배관용 탄소강관
CW	시 수 관	지중 매립 : 폴리에틸렌 피복강관 배관용 스테인레스 강관 (65A 이하 : 무용접 / 80A 이상 : 용접)
•	급 수 관	배관용 스테인레스 강관 (100A 이하 : 무용접)
••	급 탕 관	
•••	환 탕 관	
V	통 기 관	
S	오 수 관	입상 및 횡지관 : VG1 : SDR 13.6,SDR 17 SDR 13.6 : 25~50mm, SDR 17 : 65~300mm
D	배 수 관	
G	가 스 공 급 관	옥외매립 : 가스용 폴리에틸렌관 옥내 은폐 및 노출강관 : 연료가스배관용 탄소강관(용접)
PD	펌 프 배 수 관	배관용 스테인레스 강관
	게 이 트 밸 브 (입 상 밸 브)	
	체 크 밸 브 (입 상 밸 브)	
	스 트 레 이 너	
	방 진 이 음 (후 렉 시 블)	
	정 수 위 조 절 밸 브 장 치	
	전 자 밸 브 장 치 (솔레노이드 밸브장치)	
	2 방 향 조 절 밸 브 장 치	
	3 방 향 조 절 밸 브 장 치	
	감 압 밸 브 장 치	

기 호	명 칭	배 관 재 질
	90° 엘 보	
	티	
	상 향 곡 관	
	하 향 곡 관	
F.D	바 닥 배 수 구	
F.C.O	바 닥 소 제 구	
C.O	소 제 구	
V.T.P	옥 상 통 기 관	
V.T.W	벽 통 기 관	
M	수 도 메 타 기	
	그 릴	
	원 형 디 퓨 져	
	자 동 + 수 동 공 기 빼 기 밸 브	
V.D	풍 량 조 절 댐 퍼	
F.D	방 화 댐 퍼	
M.F.D	모 터 방 화 댐 퍼	
	배 기 덕 트 단 면	
	외 기 덕 트 단 면	
	급 기 덕 트 단 면	
	리 턴 덕 트 단 면	

(주)형 진 이 앤 씨
제 E-06-001518호
대표이사 고 희 경
발급번호 20120010317Z
건축기계설비기술사 권 재 현

한국농어촌공사	부 서	농어촌사업부	지 구	-	△						건설분야	기계	도 면 명	범례표
청양읍 농촌중심지활성화사업 건축설계	사업단계	실시설계	공 구	-	△		설계승인		-	-	도면축척	A1:1/NONE , A3:1/NONE		
	한국농어촌공사 충남지역본부				△				용역감독	승인자	매 중			
	원건축사사무소(주)				△	2025.09	기본설계	김유빈	원현성	원현성	일련번호		도면번호	M-002
					개정번호	날짜	내 용	작성자	검토자	총괄책임자				

장 비 일 람 표 - 1

▣ 저수조

장비번호	수 량	형 식	용 도	설치 위치	용량(ton)		규 격	재 질	비 고
					탱크용량	유효용량	L x W x H		
T-1	1	각형	생활용수	기계실	8	6.4	2,000 x 2,000 x 2,000	S.M.C	내진보강, 보온, 칸막이, 맨홀, 수위계, 사다리 등 그외 기타부속품 일체구비
T-2	1	각형	세척용수	기계실	12.5	10	2,500 x 2,500 x 2,000	S.M.C	내진보강, 보온, 칸막이, 맨홀, 수위계, 사다리 등 그외 기타부속품 일체구비

- 세부사항은 저수조 상세도 참조할 것

▣ 펌프

장비번호	명 칭	형 식	용 도	수량	유량	양정	동력	전 력	접속구경		예비	비상	인버터	비 고
					ℓ/min	mAq	kW	Ph/V/Hz	IN	OUT	대	전원	제어	
P-1	급수펌프(생활용수)	부스터	급수공급	1 SET (2-PUMP)	25 x 2	21	0.75 x 2	3/380/60	50	50	-	-	○	기타 표준부속품 일체구비
P-2	급수펌프(세척실용)	부스터	급수공급	1 SET (2-PUMP)	25 x 2	17	0.75 x 2	3/380/60	50	50	-	-	○	기타 표준부속품 일체구비
P-3	급탕 순환펌프	인라인	급탕 순환	2	70	22	1.1	3/380/60	40	40	-	-	-	기타 표준부속품 일체구비
P-4	기계실 배수펌프	수중형	기계실 집수정 배수	2	270	6	0.9	3/380/60	-	50	-	○	-	기타 표준부속품 일체구비

- KS인증제품 또는 KS규격에서 정해진 효율 이상의 제품적용(펌프+모터 적용) , 0.75kW이상 고효율유도 전동기 사용, 인버터 및 제어는 자동제어 공사분

▣ 송풍기

장비번호	용 도	수량	설치위치	형 식	규격	풍 량	정압	동력	전원	비상전원	비 고
						㎥/h	mmAq	kW	Ph/V/Hz		
OF-1	기계실 급기	1	기계실	WALL FAN	ㅁ 350	2,000	4	0.25	1/220/60	-	기타 표준부속품 일체구비
OF-2	세척공장 급기	1	세척사업단 세척공장	DUCT INLINE	ㅁ 450	6,400	30	2.2	3/380/60	-	기타 표준부속품 일체구비
EF-1	기계실 배기	1	기계실	WALL FAN	ㅁ 350	2,000	4	0.25	1/220/60	-	기타 표준부속품 일체구비
EF-2	세척공장 배기	1	세척사업단 세척공장	DUCT INLINE	ㅁ 450	8,000	30	2.2	3/380/60	-	기타 표준부속품 일체구비
EF-3	화장실 배기	10	각 층 화장실	천장형	ㅁ 282	200	6	0.03	1/220/60	-	기타 표준부속품 일체구비

- 0.75kW 이상 고효율 모터 적용

▣ 팽창 탱크

기 호	수 량	용 도	형 식	용량	유효용량계수	질소봉입압력	최고사용압력	연결배관			규 격	재질	설치위치	비 고
								팽창관	배수관	보급수관				
				ℓ	%	kg/㎠	kg/㎠	mm	mm	mm	A x H			
ET-1	1	급탕용	블래더식	200	80	10	9	40	20	25	762 x 1,660	SS400	기계실	기타 표준부속품 일체구비

- 자동 감압 CHECK 기기, 릴리프밸브 및 압력계 포함, 감압변 필요시 업체 공사분

▣ 온 수 보 일 러

장비번호	수 량	형 식	용 도	용 량		가 스 버 너			접 속 구 경				연 도			소비전력	전원	제품 규격	중량	비 고
				온수	난방	가스 버너	가스소비량	가스 압력	급수	급 탕	가 스	난방	재 질	배 기	최대길이					
				kcal/h	kcal/h		kcal/h	mmAq	mm	mm	mm	mm		mm	M	W	Ph / V / Hz	W x L x H	Kg	
B-1	4	FF식 벽걸이형	급탕용	48,000	48,000	LNG	38,500	2.0+0.5,-1.0	-	15	15	20	STS	75	5곡 10	160	1 / 220 / 60	400 x 245 x 660	25	에너지 소비효율 1등급 제품 적용 , 기타 표준 부속품 일체 구비

- 수량을 제외한 소비전력등의 제품사양은 한대기준임.

(주)형진이앤씨
제 E-06-001518호
대표이사 고 희 경
발급번호 20120010317Z
건축기계설비기술사 권재현

한국농어촌공사	부 서	농어촌사업부	지 구	-	△				-	-	건설분야	기계	
청양읍 농촌중심지활성화사업 건축설계	사업단계	실시설계	공 구	-	△		설계승인		용역감독	승인자	도면축척	A1:1/NONE , A3:1/NONE	도 면 명 장비일람표-1
	한국농어촌공사 충남지역본부				△						매 중		
	원건축사사무소(주)				△	2025.09	기본설계	김유빈	원현성	원현성	일련번호		도면번호 M-003
					개정번호	날짜	내 용	작성자	검토자	총괄책임자			

장 비 일 람 표 - 2

▣ 전기 온수기

장비번호	수 량	형 식	용 도	설치 위치	용 량	소비전력	전원	제품 규격	중량	비 고
					LIT	KW	Ph / V / Hz	W x L x H	Kg	
EHT-1	7	저장식	급탕	사용처	15	1.5	1 / 220 / 60	378 X 360 X 321	8	기타 표준 부속품 일체구비

- 수량을 제외한 소비전력등의 제품사양은 한대기준임.

▣ 천장형 복사난방판넬

장비번호	용 도	수량	설치위치	형 식	난방용량	소비전력	전 원	비 고
					(kcal/h)	(kW)	(Φ/V/HZ)	
EP-1	동파방지용	5	화장실	천장형	430	0.5	1/220/60	온도조절기 포함, 기타부속품 일체구비(동등이상품)

- 수량을 제외한 소비전력등의 제품사양은 한대기준임.

▣ EHP 실내기

장비번호	수량	형식	용 도	냉방용량	난방용량	송풍기				제품중량	본체치수	배관(mm)			소비전력		운전전류		전원	누전차단기		비 고
				W	W	출력(W)	풍량(CMM)	형식	정압(mmmAq)	(kg)	W x H x D	액관	가스관	드레인	냉방(kW)	난방(kW)	냉방(A)	난방(A)	Ph / V / Hz	규격(A)	수량(대)	
IAC-1	9	천장카세트 1-WAY	냉난방용	2,000	2,300	27	6.00/5.00/4.00	Cross Flow	-	10.0	970x135x410	6.35	12.7	20	0.023	0.023	0.1	0.1	1 / 220 / 60	20	-	기타 표준부속품 일체구비
IAC-2	1		냉난방용	3,200	3,600	27	7.00/6.00/5.00	Cross Flow	-	10.0	970x135x410	6.35	12.7	20	0.026	0.026	0.1	0.1	1 / 220 / 60			기타 표준부속품 일체구비
IAC-3	2	천장카세트 4-WAY	냉난방용	5,200	6,000	65	15.50/14.00/12.00	Turbo Fan	-	15.0	840x204x840	6.35	12.7	25	0.034	0.034	0.2	0.2	1 / 220 / 60			기타 표준부속품 일체구비
IAC-4	1		냉난방용	7,200	8,100	65	17.50/16.00/14.00	Turbo Fan	-	15.0	840x204x840	9.52	15.88	25	0.042	0.042	0.3	0.3	1 / 220 / 60			기타 표준부속품 일체구비
IAC-5	2		냉난방용	8,300	9,300	65	19.50/17.00/16.00	Turbo Fan	-	15.0	840x204x840	9.52	15.88	25	0.050	0.050	0.4	0.4	1 / 220 / 60			기타 표준부속품 일체구비
IAC-6	1		냉난방용	13,000	14,500	97	27.00/25.00/22.00	Turbo Fan	-	18.5	840x288x840	9.52	15.88	25	0.077	0.077	0.5	0.5	1 / 220 / 60			기타 표준부속품 일체구비
IAC-7	1	벽걸이형	냉난방용	2,300	2,600	27	5.70/5.00/4.50	Cross Flow	-	9.0	820x299x215	6.35	12.7	20	0.024	0.024	0.2	0.2	1 / 220 / 60			기타 표준부속품 일체구비
IAC-8	2	스탠드형	냉난방용	29,000	32,600	700	70.00/60.00/50.00	Sirocco Fan	-	115.0	1,100x1,800x485	9.52	22.22	25	0.955	0.955	4.7	4.7	1 / 220 / 60			기타 표준부속품 일체구비

- 수량을 제외한 소비전력등의 제품사양은 한대기준임.

▣ EHP 실외기

장비번호	수량	형식	냉방용량	난방용량	송풍기			제품중량	본체치수	배관(mm)		냉매	소비전력(kW)			운전전류	통신선(mm²)	전원선(mm²)	전원	누전차단기		비 고
			W	W	형식	풍량(CMM)	정격출력 (kW)	(kg)	W x H x D	액관	가스관		냉방	난방	-15℃	A	VCTF-SB	H07RN-F	Ph / V / Hz	규격(A)	수량(대)	
OAC-1	1	냉난방용	23,300	26,500	프로펠러식	157	6.67	196.0	930x1695x765	9.52	19.05	R410A	5.6	6.1	10.9	20.0	0.75~1.5×2C	4.0×5C	3 / 380 / 60	30	1	기타 표준부속품 일체구비
OAC-2	1	냉난방용	40,600	45,700	프로펠러식	281	4.60	268.0	1295x1695x765	12.70	28.58	R410A	10.9	11.0	22.5	32.8	0.75~1.5×2C	6.0×5C	3 / 380 / 60	40	1	기타 표준부속품 일체구비
OAC-3	1	냉난방용	75,400	84,900	프로펠러식	225+ 255	6.39+ 5.18x2	196.0+ 305.0	880x1,695x765+ 1,295x1,695x765	19.05	34.92	R410A	20.8	22.3	38.7	57.8	0.75~1.5×2C	10.0×5C	3 / 380 / 60	75	1	기타 표준부속품 일체구비

- 수량을 제외한 소비전력등의 제품사양은 한대기준임.

(주)형진이앤씨
제 E-06-001518호
대표이사 고 희 경
발급번호 20120010317Z
건축기계설비기술사 권재현

한국농어촌공사	부 서	농어촌사업부	지 구	-	△						건설분야	기계	도 면 명	장비일람표-2
청양읍 농촌중심지활성화사업 건축설계	사업단계	실시설계	공 구	-	△		설계승인		-	-	도면축척	A1:1/NONE , A3:1/NONE		
	한국농어촌공사 충남지역본부				△				용역감독	승인자	매 중			
	원건축사사무소(주)				△	2025.09	기본설계	김유빈	원현성	원현성	일련번호		도면번호	M-004
					개정번호	날짜	내 용	작성자	검토자	총괄책임자				

위 생 기 구 일 람 표

▣ 위생기구 일람표

기 호	명 칭	모델 번호	수 량				연결 배관				비 고
			1층	2층	3층	합계	급 수	급 탕	배 수	오 수	
WC-1	양변기	-	2	3	3	8	15	-	-	100	탱크타입(절수형), 그외 필요부속품 일체구비
UR-1	소변기	-	-	1	1	2	15	-	-	50	절수형, 매립형 전자 감응식(전자식), 그외 필요부속품 일체구비
LAV-1	세면기	-	-	2	2	4	15	15	50	-	싱글레버식 냉온수 혼합수전, P트랩 설치, 그외 필요부속품 일체구비
F-1	탕비씽크	-	-	1	1	2	15	15	-	-	냉수수전 2EA 포함 수도꼭지, 그외 필요부속품 일체구비
MI-1	화장경	600x900x5T	-	2	2	4	-	-	-	-	세면기에 설치
HD-1	핸드 드라이어	-	1	2	2	5	-	-	-	-	소비전력 : 1.6kW, 적외선 감지식, 안전장치 포함, 그외 필요부속품 일체구비

* 모든 위생기구는 "수도법 시행규칙 제4조의2"에 의해 준한 절수형으로 사용할것. * 위생도기류 및 액세사리는 건축 변경시 수량이 달라질수 있으므로 자재 발주시 확인을 요함.

(주)형진이앤씨
제 E-06-001518호
대표이사 고 희 경
발급번호 20120010317Z
건축기계설비기술사 권재현

한국농어촌공사	부 서	농어촌사업부	지 구	-	△				-	-	건설분야	기계	도 면 명	위생기구 일람표
청양읍 농촌중심지활성화사업 건축설계	사업단계	실시설계	공 구	-	△		설계승인		용역감독	승인자	도면축척	A1:1/NONE , A3:1/NONE		
	한국농어촌공사 충남지역본부				△						매 중			
	원건축사사무소(주)				△	2025.09	기본설계	김유빈	원현성	원현성	일련번호		도면번호	M-005
					개정번호	날짜	내 용	작성자	검토자	총괄책임자				

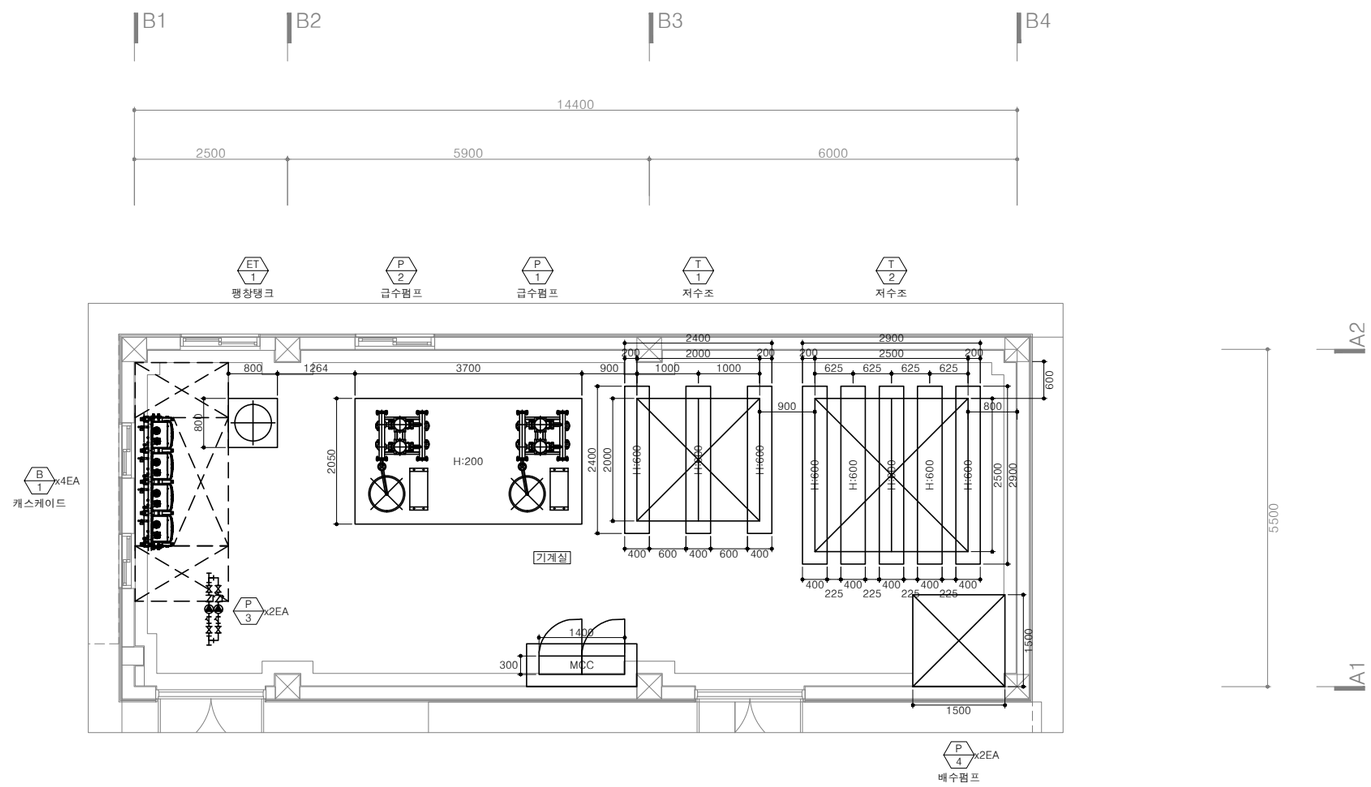

EQUIPMENT SCHEDULE

장비번호	수 량	장 비 명	비 고
T 1	1	저 수 조	위생용
T 2	1	저 수 조	세척실용
P 1	1	부 스 터 펌 프	급수용
P 2	1	부 스 터 펌 프	세척실용
B 1	2	벽 걸 이 형 가 스 보 일 러	급탕용
ET 1	1	밀 폐 형 팽 창 탱 크	급탕용
P 3	2	급 탕 순 환 펌 프	급탕용
P 4	2	기 계 실 배 수 펌 프	

기계실 장비 배치도

SCALE =1/50(A1), 1/100(A3)

(주)형진이앤씨
제 E-06-001518호
대표이사 고 희 경
발급번호 20120010317Z
건축기계설비기술사 권재현

한국농어촌공사	부 서	농어촌사업부	지 구	-	△					건설분야	기계
청양읍 농촌중심지활성화사업 건축설계	사업단계	실시설계	공 구	-	△		설계승인		-	-	도면축척	A1:1/50 , A3:1/100
	한국농어촌공사 충남지역본부				△				용역감독	승인자	매 중	
	원건축사사무소(주)				△						일련번호	
					△	2025.09	기본설계	김유빈	원현성	원현성	
					개정번호	날짜	내 용	작성자	검토자	총괄책임자	

도 면 명: 기계실 장비 배치도

도면번호: M-006

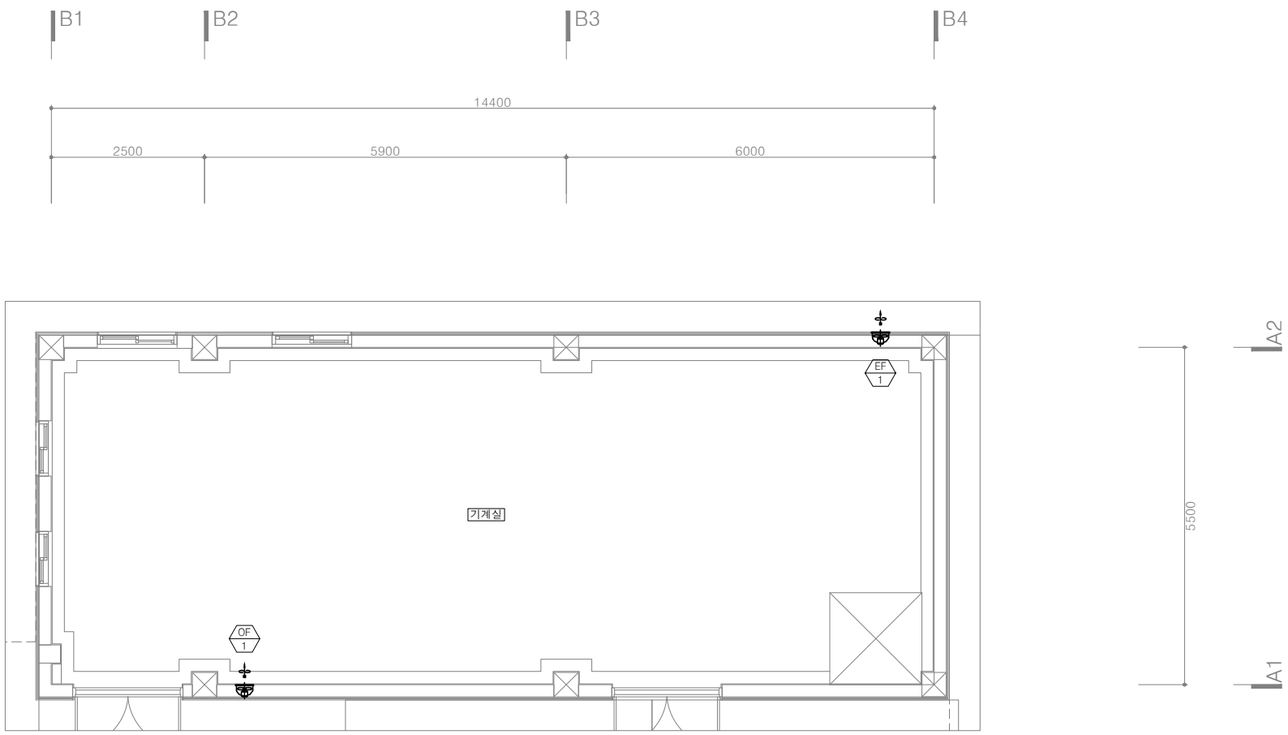

기계실 환기덕트 평면도

SCALE =1/50(A1), 1/100(A3)

(주)형진이앤씨
제 E-06-001518호
대표이사 고 희 경
발급번호 20120010317Z
건축기계설비기술사 권재현

한국농어촌공사	부 서	농어촌사업부	지 구	-							건설분야	기계	도 면 명	기계실 환기덕트 평면도
청양읍 농촌중심지활성화사업 건축설계	사업단계	실시설계	공 구	-			설계승인		-	-	도면축척	A1:1/50 , A3:1/100		
	한국농어촌공사 충남지역본부								용역감독	승인자	매 중			
	원건축사사무소(주)				1	2025.09	기본설계	김유빈	원현성	원현성	일련번호		도면번호	M-007
					개정번호	날짜	내 용	작성자	검토자	총괄책임자				

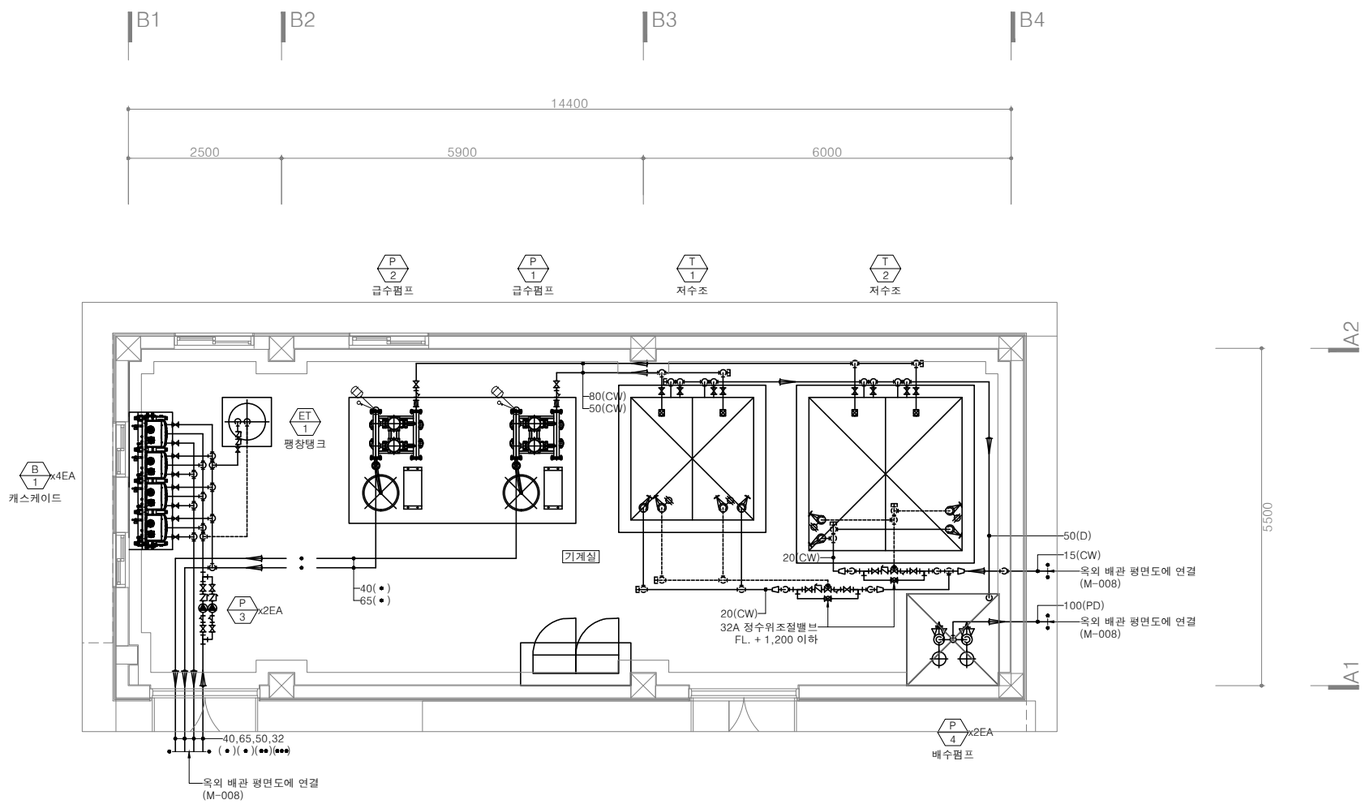

기계실 위생배관 평면도

SCALE =1/50(A1), 1/100(A3)

(주)형진이앤씨
제 E-06-001518호
대표이사 고 희 경
발급번호 20120010317Z
건축기계설비기술사 권재현

한국농어촌공사	부 서	농어촌사업부	지 구	-						건설분야	기계
청양읍 농촌중심지활성화사업 건축설계	사업단계	실시설계	공 구	-			설계승인	-	-	도면축척	A1:1/50 , A3:1/100
	한국농어촌공사 충남지역본부							용역감독	승인자	매 중	
	원건축사사무소(주)				1	2025.09	기본설계	김유빈	원현성	원현성	일련번호
					개정번호	날짜	내 용	작성자	검토자	총괄책임자	

도 면 명: 기계실 위생배관 평면도

도면번호: M-008

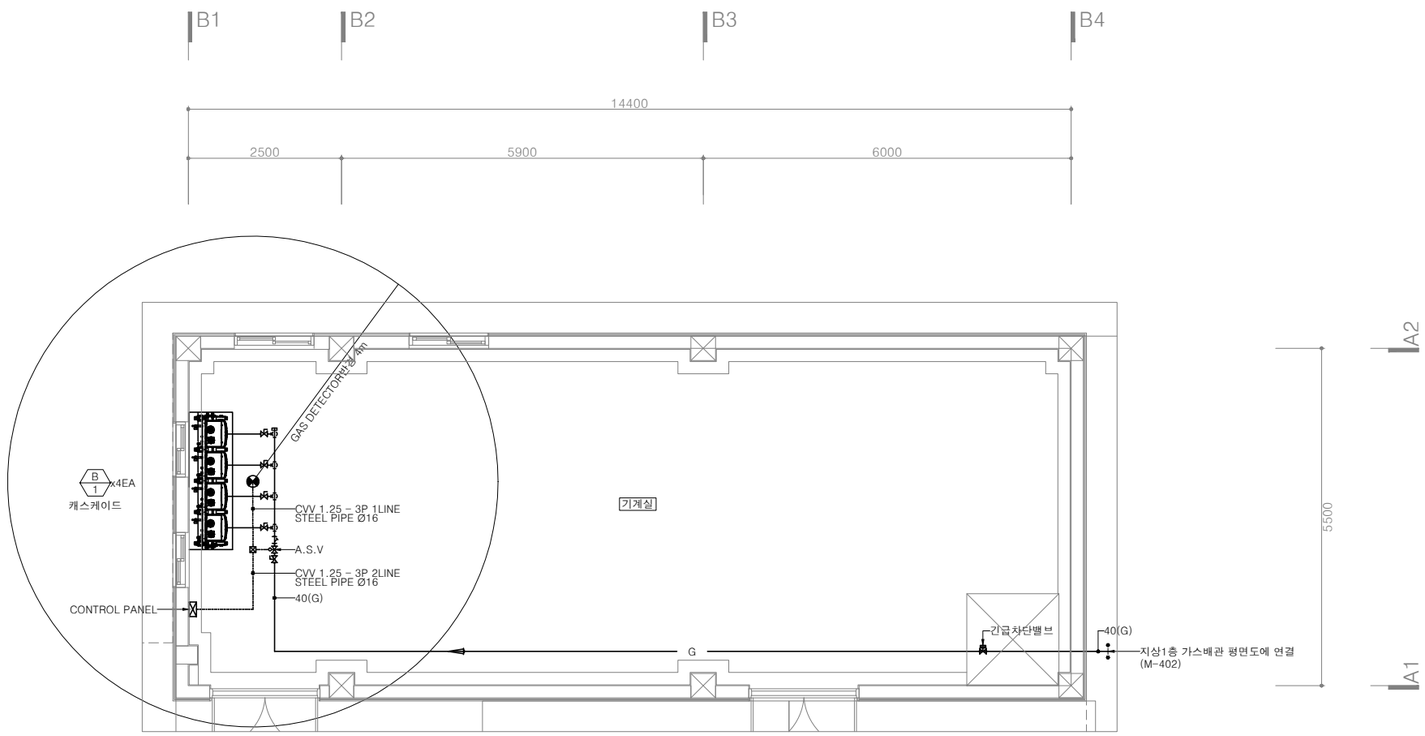

기계실 가스배관 평면도

SCALE =1/50(A1), 1/100(A3)

(주)형진이앤씨
제 E-06-001518호
대표이사 고 희 경
발급번호 20120010317Z
건축기계설비기술사 권재현

한국농어촌공사	부 서	농어촌사업부	지 구	-						건설분야	기계
청양읍 농촌중심지활성화사업 건축설계	사업단계	실시설계	공 구	-			설계승인		-	도면축척	A1:1/50 , A3:1/100
	한국농어촌공사 충남지역본부								용역감독	승인자	
	원건축사사무소(주)									매 중	
					1	2025.09	기본설계	김유빈	원현성	원현성	일련번호
					개정번호	날짜	내 용	작성자	검토자	총괄책임자	

도 면 명	기계실 가스배관 평면도
도면번호	M-009

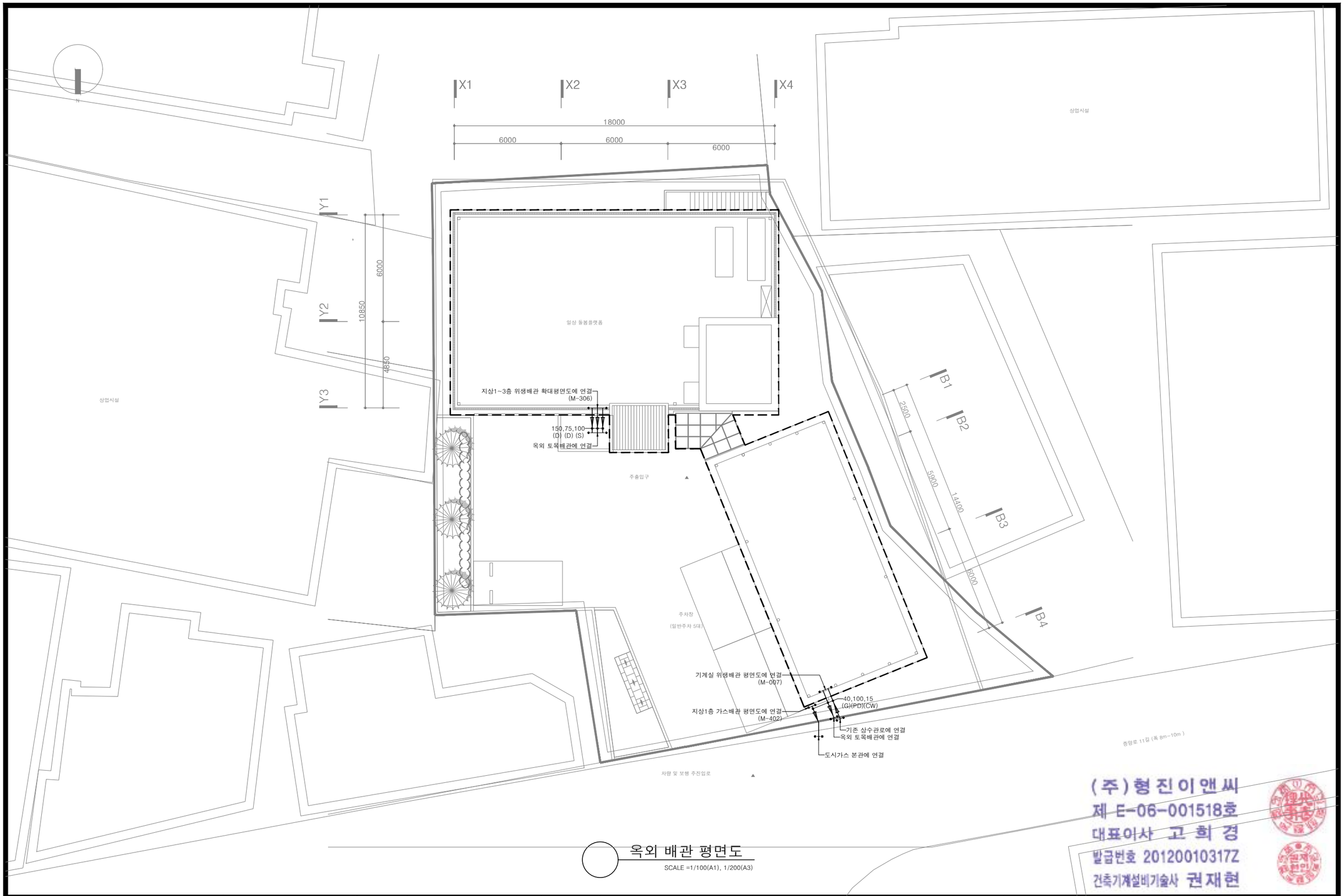

옥외 배관 평면도

SCALE =1/100(A1), 1/200(A3)

(주)형진이앤씨
제 E-06-001518호
대표이사 고 희 경
발급번호 20120010317Z
건축기계설비기술사 권재현

한국농어촌공사	부 서	농어촌사업부	지 구	-	△						건설분야	기계
청양읍 농촌중심지활성화사업 건축설계	사업단계	실시설계	공 구	-	△		설계승인		-	-	도면축척	A1:1/100 , A3:1/200
	한국농어촌공사 충남지역본부				△				용역감독	승인자	매 종	
	원건축사사무소(주)				△						일련번호	
					△	2025.09	기본설계	김유빈	원현성	원현성		
					개정번호	날짜	내 용	작성자	검토자	총괄책임자		

도 면 명	옥외 배관 평면도
도면번호	M-010

범례				
기 호	명 칭	유형		비 고
RG	저압가스배관	동파이프	———	
RL	냉매배관	동파이프	———	
RHG	고압가스배관	동파이프	———	
D	드레인배관	PVC 파이프	———	

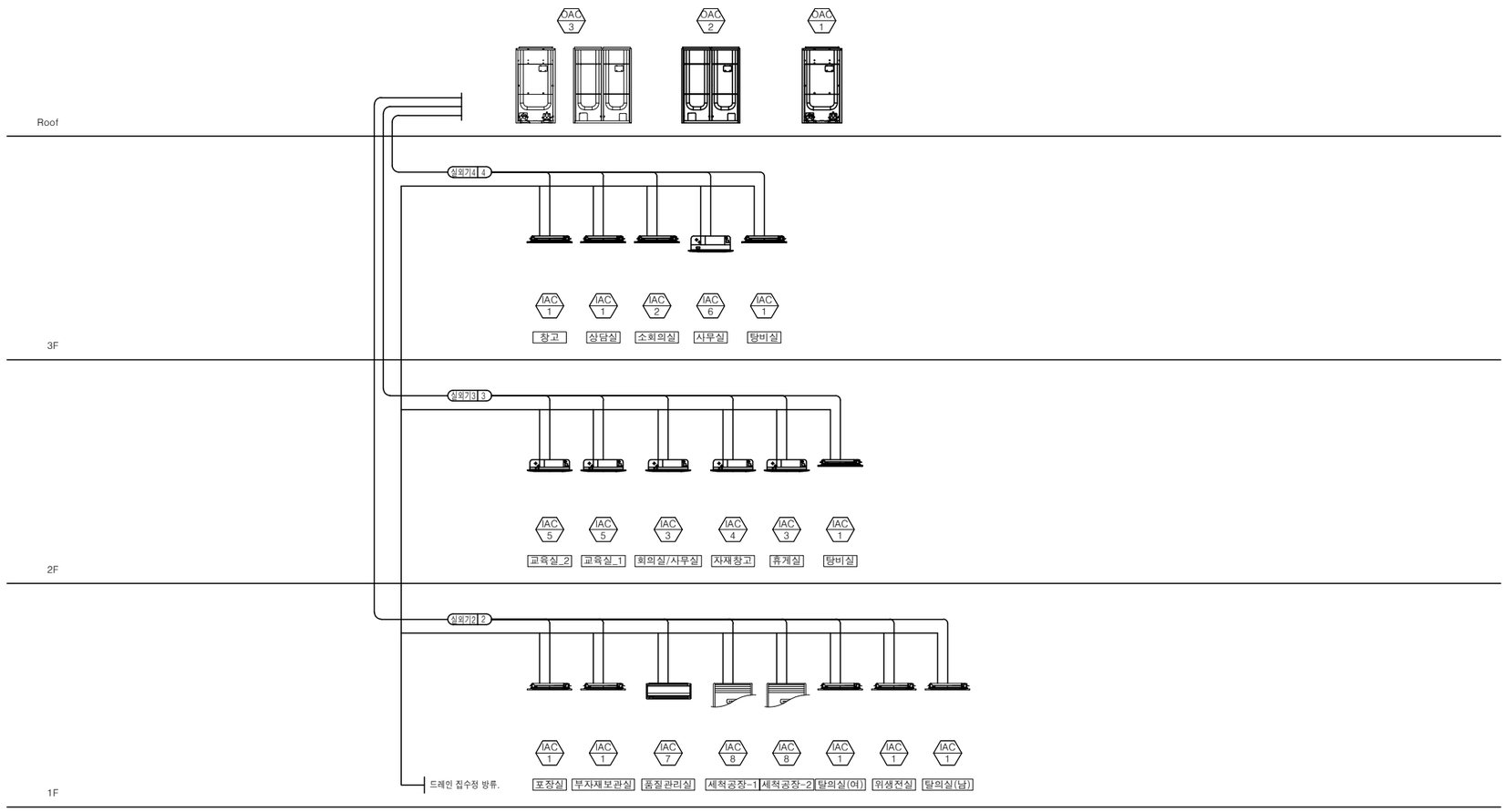

냉난방배관 계통도

SCALE =1/NONE(A1), NONE(A3)

(주)형진이앤씨
제 E-06-001518호
대표이사 고 희 경
발급번호 20120010317Z
건축기계설비기술사 권재현

한국농어촌공사	부 서	농어촌사업부	지 구	-							건설분야	기계	도 면 명	냉난방배관 계통도
청양읍 농촌중심지활성화사업 건축설계	사업단계	실시설계	공 구	-			설계승인		-	-	도면축척	A1:1/NONE , A3:1/NONE		
	한국농어촌공사 충남지역본부								용역감독	승인자	매 중			
	원건축사사무소(주)				1	2025.09	기본설계	김유빈	원현성	원현성	일련번호		도면번호	M-101
					개정번호	날짜	내 용	작성자	검토자	총괄책임자				

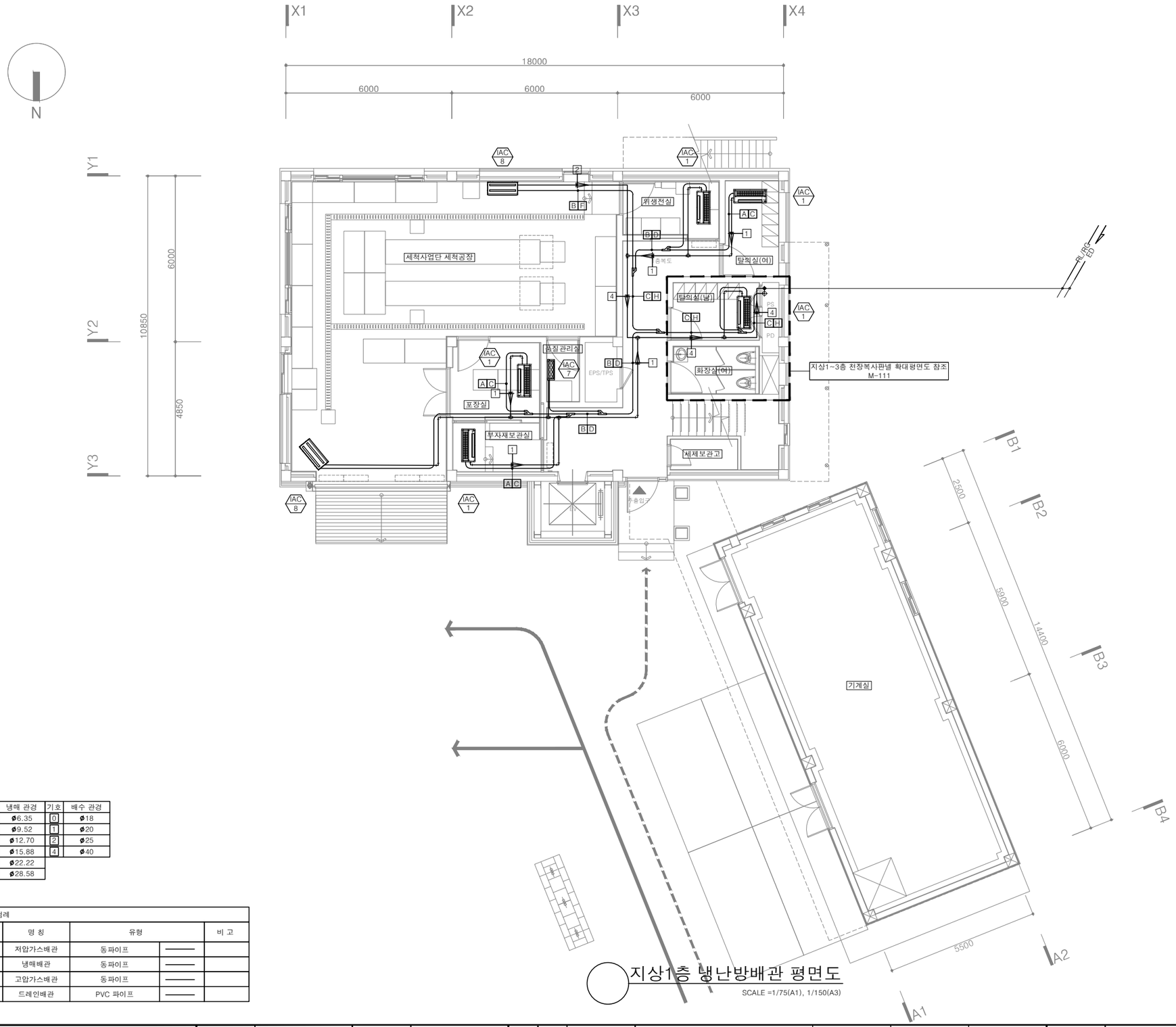

지상1층 냉난방배관 평면도

SCALE =1/75(A1), 1/150(A3)

1-WAY 실내기 설치 상세도

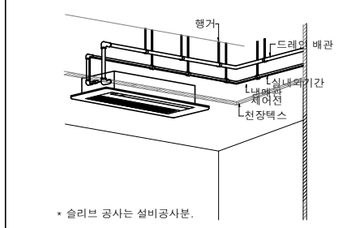

* 슬리브 공사는 설비공사분.

4-WAY 실내기 설치 상세도

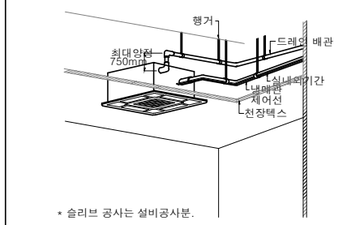

* 슬리브 공사는 설비공사분.

* NOTE *

1. 실외기, 실내기 1차 전원공사 제외.(전기업체 공사분)
   - 실외기,실내기 1차전기 전원결선공사
   - 실외기별, 실내기 ZONE 별(또는 층별) 차단기 별도 설치
   - 실내기~유선리모컨(R)간 공배관 (전등 스위치옆) 벽체매립공사
2. 실외기 기초지반(콘크리트패드-H:200mm)공사 제외.(건축공사부분)
   - 배관 외부 돌출부 마감.(방수공사)
3. 실내기 장비 점검구 및 관련부분 건축공사 분임.
   - 점검구 450X450 실내기당 1개식 설치
   - 실내기 위치, 디퓨져위치 타공 및 보강공사
4. 드레인 배관은 위생배관, 하수배관과 별도 방류.

기호	냉매 관경	기호	배수 관경
A	ø6.35	0	ø18
B	ø9.52	1	ø20
C	ø12.70	2	ø25
D	ø15.88	4	ø40
F	ø22.22		
H	ø28.58		

범례

기 호	명 칭	유형		비 고
RG	저압가스배관	동파이프	———	
RL	냉매배관	동파이프	———	
RHG	고압가스배관	동파이프	———	
D	드레인배관	PVC 파이프	———	

(주)형진이앤씨
제 E-06-001518호
대표이사 고 희 경
발급번호 20120010317Z
건축기계설비기술사 권재현

한국농어촌공사
청양읍 농촌중심지활성화사업 건축설계

부 서	농어촌사업부	지 구	-					건설분야	기계
사업단계	실시설계	공 구	-		설계승인		-	도면축척	A1:1/75 , A3:1/150
한국농어촌공사 충남지역본부							용역감독	매 중	
원건축사사무소(주)				2025.09	기본설계	김유빈	원현성	일련번호	
				개정번호	내 용	작성자	검토자	총괄책임자	

도 면 명: 지상1층 냉난방배관 평면도

도면번호: M-102

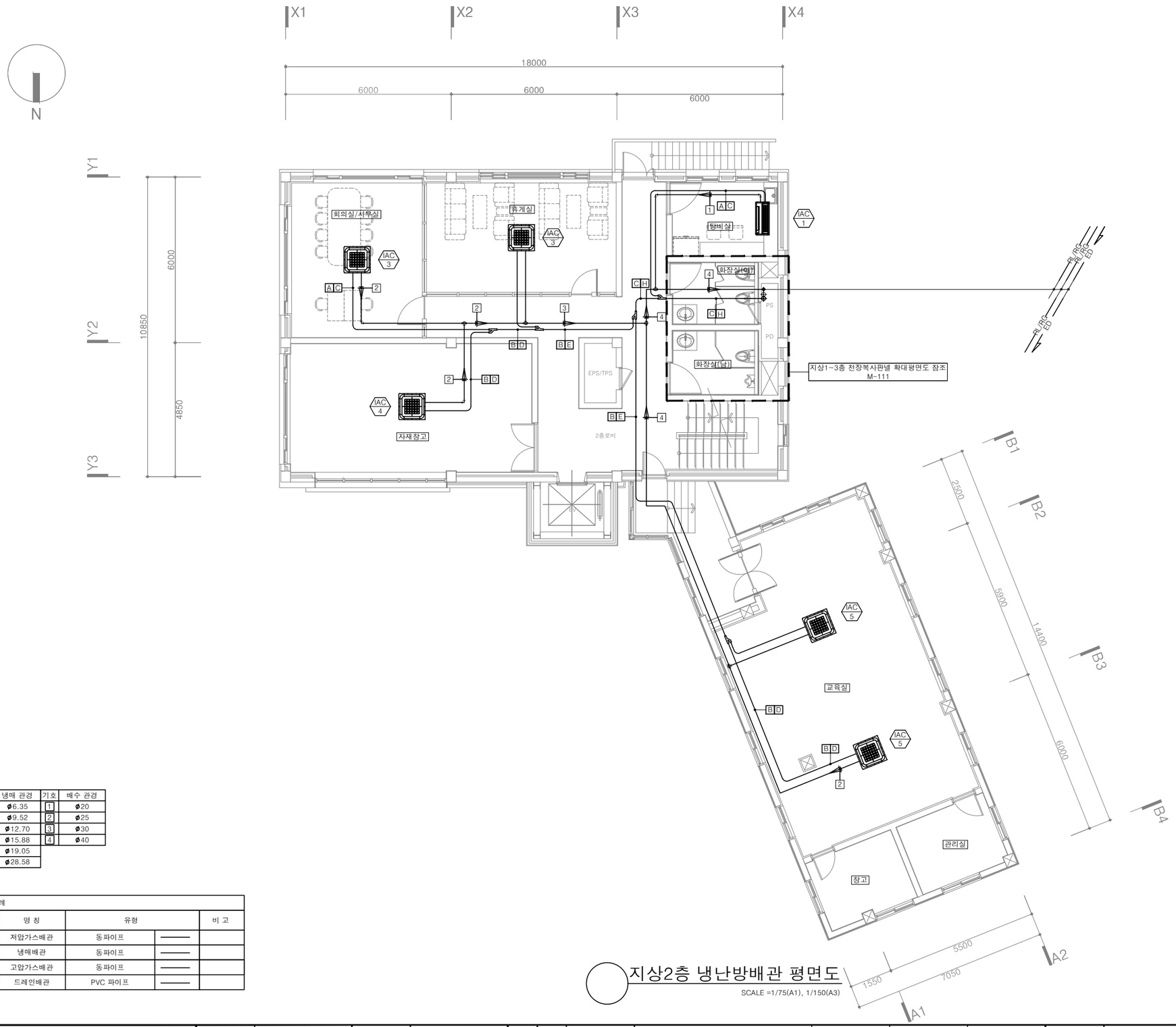

지상2층 냉난방배관 평면도

SCALE =1/75(A1), 1/150(A3)

1-WAY 실내기 설치 상세도

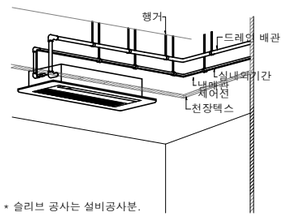

* 슬리브 공사는 설비공사분.

4-WAY 실내기 설치 상세도

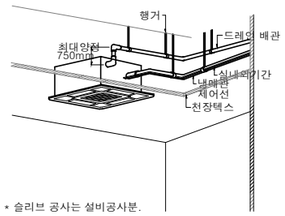

* 슬리브 공사는 설비공사분.

* NOTE *

1. 실외기, 실내기 1차 전원공사 제외.(전기업체 공사분)
   - 실외기,실내기 1차전기 전원결선공사
   - 실외기별, 실내기 ZONE 별(또는 층별) 차단기 별도 설치
   - 실내기~유선리모컨(R)간 공배관 (전등 스위치옆) 벽체매립공사
2. 실외기 기초지반(콘크리트패드-H:200mm)공사 제외.(건축공사부분)
   - 배관 외부 돌출부 마감.(방수공사)
3. 실내기 장비 점검구 및 관련부분 건축공사 분임.
   - 점검구 450X450 실내기당 1개식 설치
   - 실내기 위치, 디퓨져위치 타공 및 보강공사
4. 드레인 배관은 위생배관, 하수배관과 별도 방류.

기호	냉매 관경	기호	배수 관경
A	ø6.35	1	ø20
B	ø9.52	2	ø25
C	ø12.70	3	ø30
D	ø15.88	4	ø40
E	ø19.05		
H	ø28.58		

◪ 범례

기 호	명 칭	유형		비 고
RG	저압가스배관	동파이프	———	
RL	냉매배관	동파이프	———	
RHG	고압가스배관	동파이프	———	
D	드레인배관	PVC 파이프	———	

(주)형진이앤씨
제 E-06-001518호
대표이사 고 희 경
발급번호 20120010317Z
건축기계설비기술사 권재현

한국농어촌공사
청양읍 농촌중심지활성화사업 건축설계

부 서	농어촌사업부	지 구	-
사업단계	실시설계	공 구	-
한국농어촌공사 충남지역본부			
원건축사사무소(주)			

개정번호	날짜	내 용	작성자	검토자	총괄책임자
△					
△		설계승인		-	-
△				용역감독	승인자
△					
△	2025.09	기본설계	김유빈	원현성	원현성

건설분야	기계	도 면 명	지상2층 냉난방배관 평면도
도면축척	A1:1/75 , A3:1/150		
매 중			
일련번호		도면번호	M-103

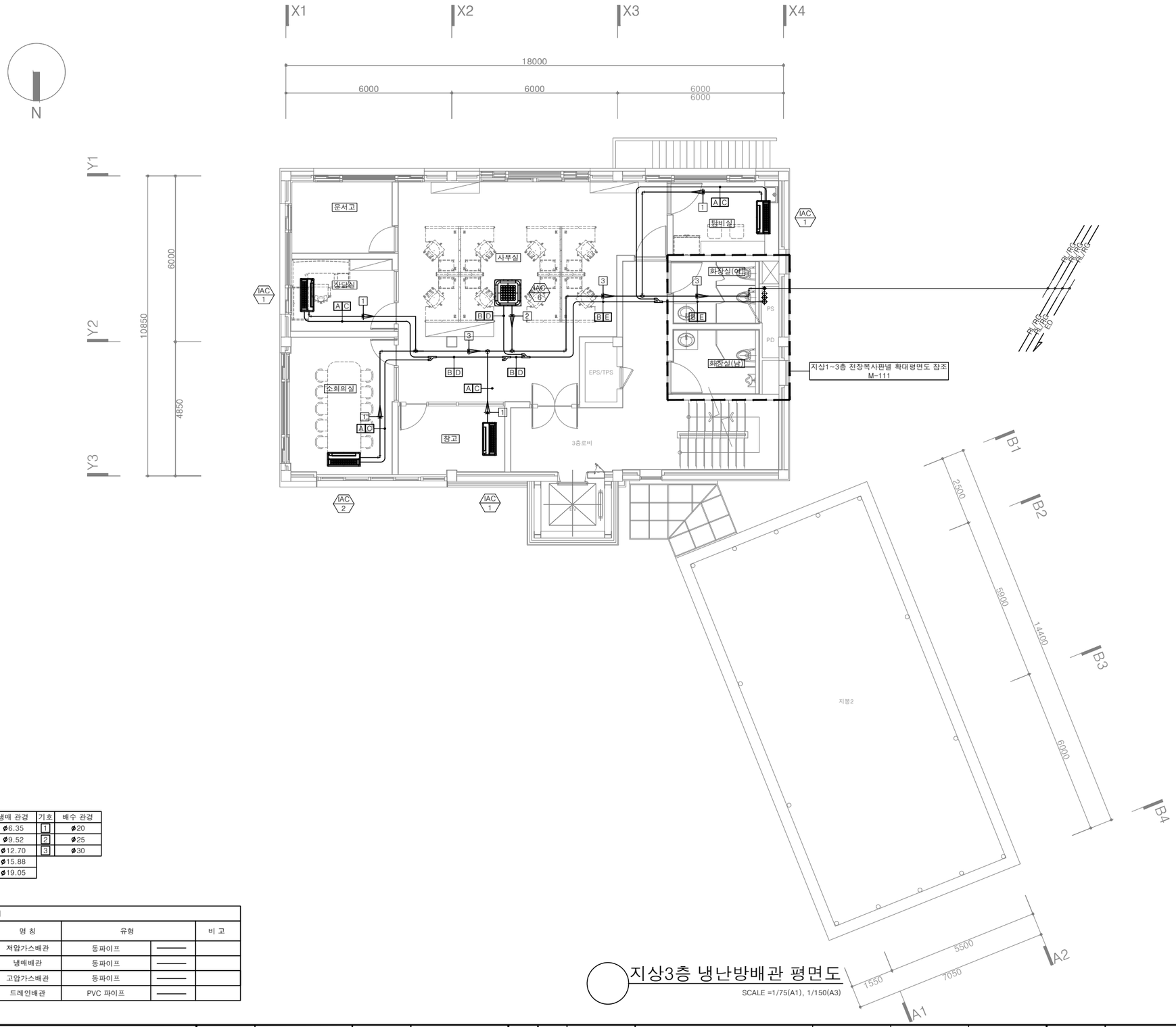

지상3층 냉난방배관 평면도

SCALE =1/75(A1), 1/150(A3)

1-WAY 실내기 설치 상세도

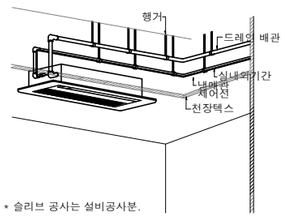

* 슬리브 공사는 설비공사분.

4-WAY 실내기 설치 상세도

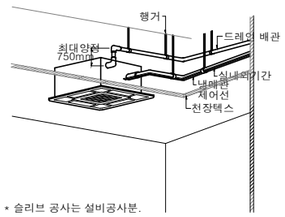

* 슬리브 공사는 설비공사분.

* NOTE *

1. 실외기, 실내기 1차 전원공사 제외.(전기업체 공사분)
   - 실외기,실내기 1차전기 전원결선공사
   - 실외기별, 실내기 ZONE 별(또는 층별) 차단기 별도 설치
   - 실내기~유선리모컨(R)간 공배관 (전등 스위치옆) 벽체매립공사
2. 실외기 기초지반(콘크리트패드-H:200mm)공사 제외.(건축공사부분)
   - 배관 외부 돌출부 마감.(방수공사)
3. 실내기 장비 점검구 및 관련부분 건축공사 분임.
   - 점검구 450X450 실내기당 1개식 설치
   - 실내기 위치, 디퓨져위치 타공 및 보강공사
4. 드레인 배관은 위생배관, 하수배관과 별도 방류.

기호	냉매 관경	기호	배수 관경
A	ø6.35	1	ø20
B	ø9.52	2	ø25
C	ø12.70	3	ø30
D	ø15.88		
E	ø19.05		

범례

기 호	명 칭	유형		비 고
RG	저압가스배관	동파이프	———	
RL	냉매배관	동파이프	———	
RHG	고압가스배관	동파이프	———	
D	드레인배관	PVC 파이프	———	

(주)형진이앤씨
제 E-06-001518호
대표이사 고 희 경
발급번호 20120010317Z
건축기계설비기술사 권재현

한국농어촌공사
청양읍 농촌중심지활성화사업 건축설계

부 서	농어촌사업부	지 구	-
사업단계	실시설계	공 구	-
한국농어촌공사 충남지역본부			
원건축사사무소(주)			

개정번호	날짜	내 용	작성자	검토자	총괄책임자
		설계승인		-	-
				용역감독	승인자
1	2025.09	기본설계	김유빈	원현성	원현성

건설분야	기계	도 면 명	지상3층 냉난방배관 평면도
도면축척	A1:1/75 , A3:1/150		
매 중			
일련번호		도면번호	M-104

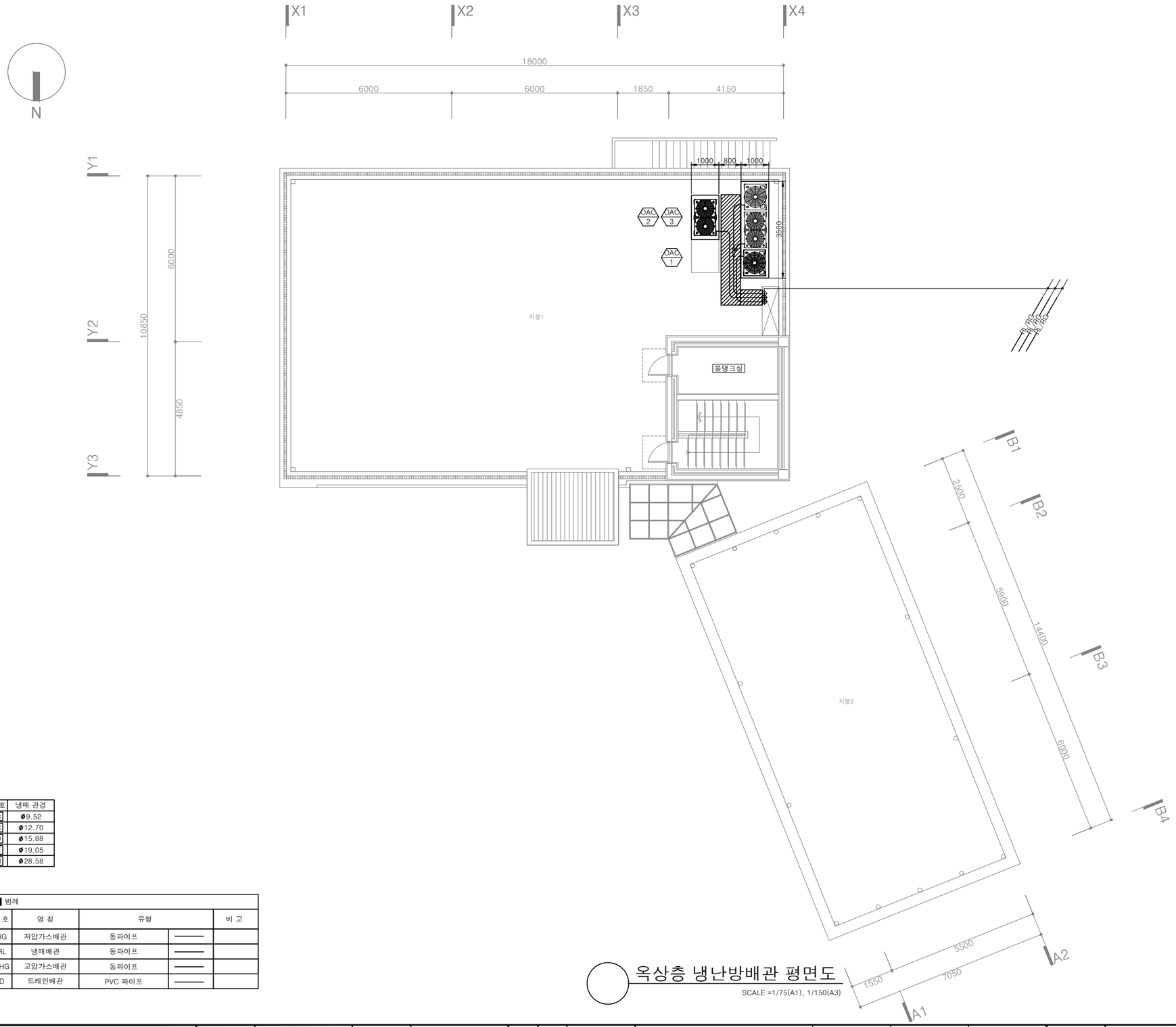

옥상층 냉난방배관 평면도

SCALE =1/75(A1), 1/150(A3)

실외기패드 설치 치수

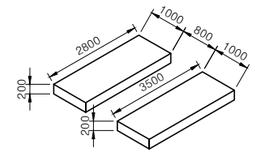

실외기패드 설치 단면도 (건축공사부분)

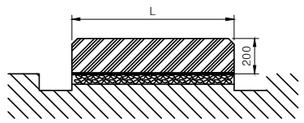

실외기 설치 상세도

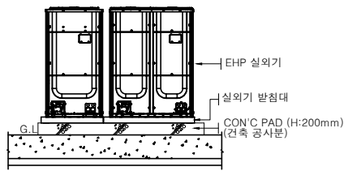

기호	냉매 관경
B	ø9.52
C	ø12.70
D	ø15.88
E	ø19.05
H	ø28.58

범례

기 호	명 칭	유형		비 고
RG	저압가스배관	동파이프	———	
RL	냉매배관	동파이프	———	
RHG	고압가스배관	동파이프	———	
D	드레인배관	PVC 파이프	———	

(주)형진이앤씨
제 E-06-001518호
대표이사 고 희 경
발급번호 20120010317Z
건축기계설비기술사 권재현

한국농어촌공사
청양읍 농촌중심지활성화사업 건축설계

부 서	농어촌사업부	지 구	-
사업단계	실시설계	공 구	-
한국농어촌공사 충남지역본부			
원건축사사무소(주)			

개정번호	날짜	내 용	작성자	검토자	총괄책임자
		설계승인		-	-
				용역감독	승인자
1	2025.09	기본설계	김유빈	원현성	원현성

건설분야	기계	도 면 명	옥상층 냉난방배관 평면도
도면축척	A1:1/75 , A3:1/150		
매 중			
일련번호		도면번호	M-105

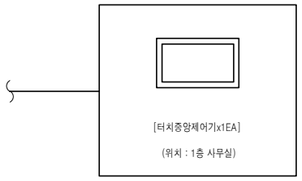

* NOTE *

1. 실외기, 실내기 1차 전원공사 제외.(전기업체 공사분)
   - 실외기,실내기 1차전기 전원결선공사
   - 실외기별, 실내기 ZONE 별(또는 층별) 차단기 별도 설치
   - 실내기~유선리모컨(R)간 공배관 (전등 스위치앞) 벽체매립공사
2. 실외기 기초지반(콘크리트패드-H:200mm)공사 제외.(건축공사부분)
   - 배관 외부 돌출부 마감.(방수공사)
3. 실내기 장비 점검구 및 관련부분 건축공사 분임.
   - 점검구 450X450 실내기당 1개식 설치
   - 실내기 위치, 디퓨저위치 타공 및 보강공사
4. 드레인 배관은 위생배관, 하수배관과 별도 방류.

범 례		
전원선	CV 2.5*3C	
제어선	VCTF 1.5*2C	
통신선	VCTF 0.75*4C	
유선리모컨	AWR-WE10	
중앙제어기	터치 중앙제어	

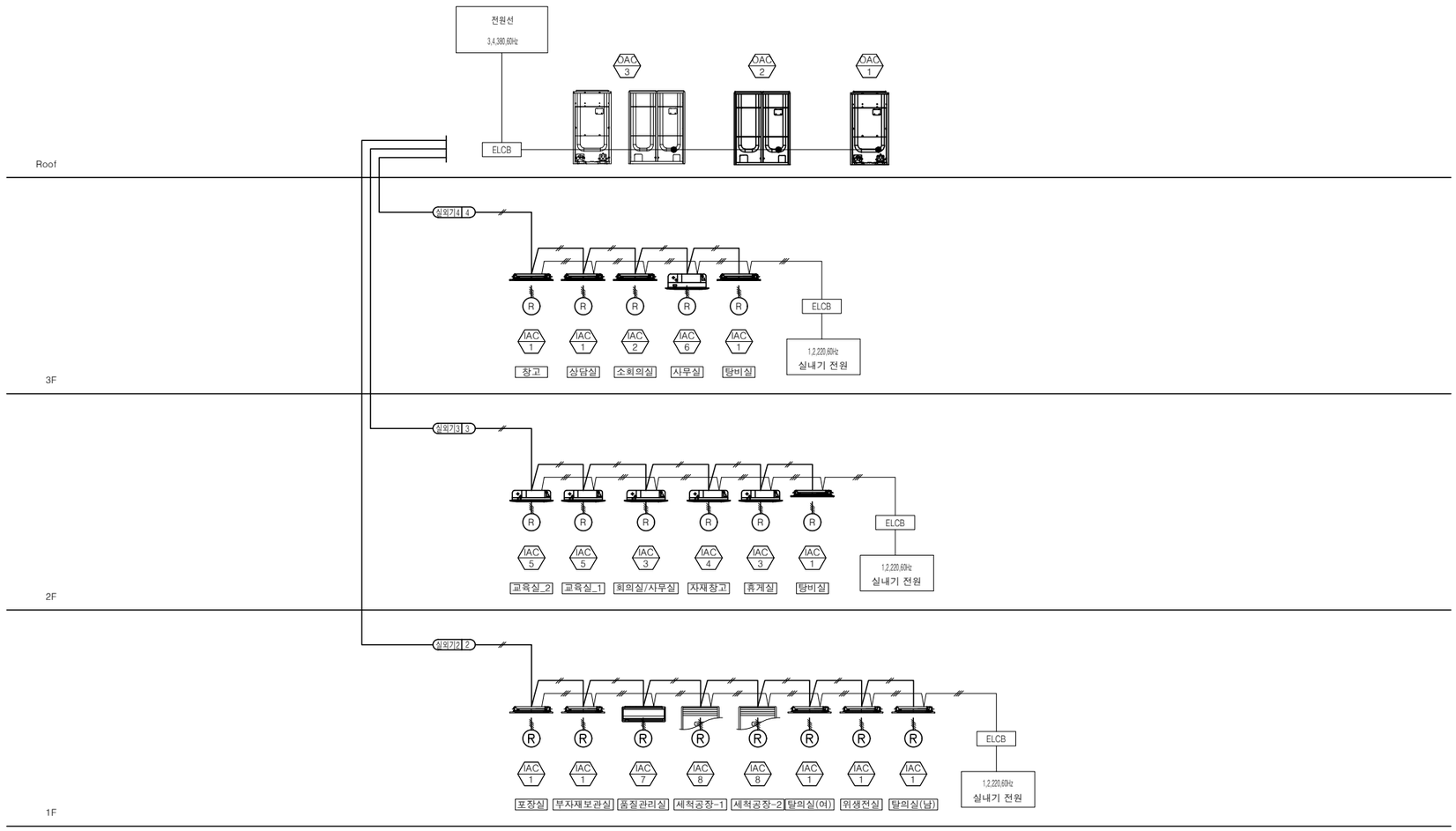

냉난방제어 계통도

SCALE =1/NONE(A1), NONE(A3)

(주)형진이앤씨
제 E-06-001518호
대표이사 고 희 경
발급번호 20120010317Z
건축기계설비기술사 권재현

한국농어촌공사	부 서	농어촌사업부	지 구	-						건설분야	기계
청양읍 농촌중심지활성화사업 건축설계	사업단계	실시설계	공 구	-			설계승인		-	-	도면축척	A1:1/NONE , A3:1/NONE
	한국농어촌공사 충남지역본부								용역감독	승인자	매 중	
	원건축사사무소(주)				2025.09		기본설계	김유빈	원현성	원현성	일련번호	
					개정번호	날짜	내 용	작성자	검토자	총괄책임자		

도 면 명	냉난방제어 계통도
도면번호	M-106

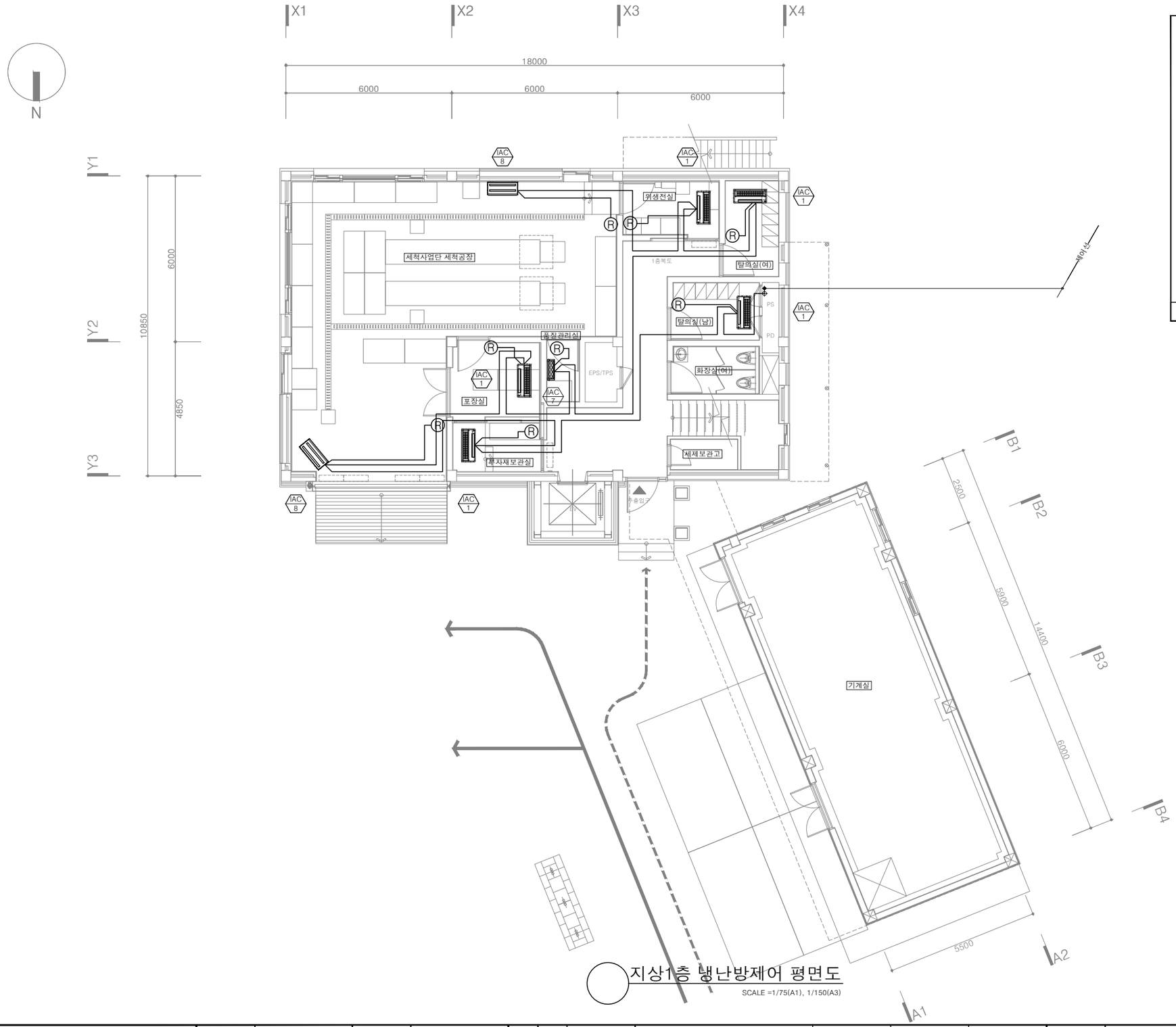

지상1층 냉난방제어 평면도

SCALE =1/75(A1), 1/150(A3)

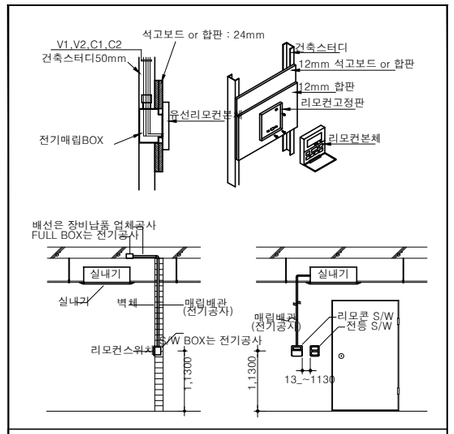

개별 컨트롤러 설치 상세도

범 례		
전원선	CV 2.5*3C	
제어선	VCTF 1.5*2C	
통신선	VCTF 0.75*4C	
유선리모컨	AWR-WE10	
중앙제어기	터치 중앙제어	

(주)형진이앤씨
제 E-06-001518호
대표이사 고 희 경
발급번호 20120010317Z
건축기계설비기술사 권재현

한국농어촌공사	부 서	농어촌사업부	지 구	-						건설분야	기계
청양읍 농촌중심지활성화사업 건축설계	사업단계	실시설계	공 구	-			설계승인		-	-	도면축척 A1:1/75 , A3:1/150
	한국농어촌공사 충남지역본부								용역감독	승인자	매 중
	원건축사사무소(주)				1	2025.09	기본설계	김유빈	원현성	원현성	일련번호
					개정번호	날짜	내 용	작성자	검토자	총괄책임자	

도 면 명: 지상1층 냉난방제어 평면도

도면번호: M-107

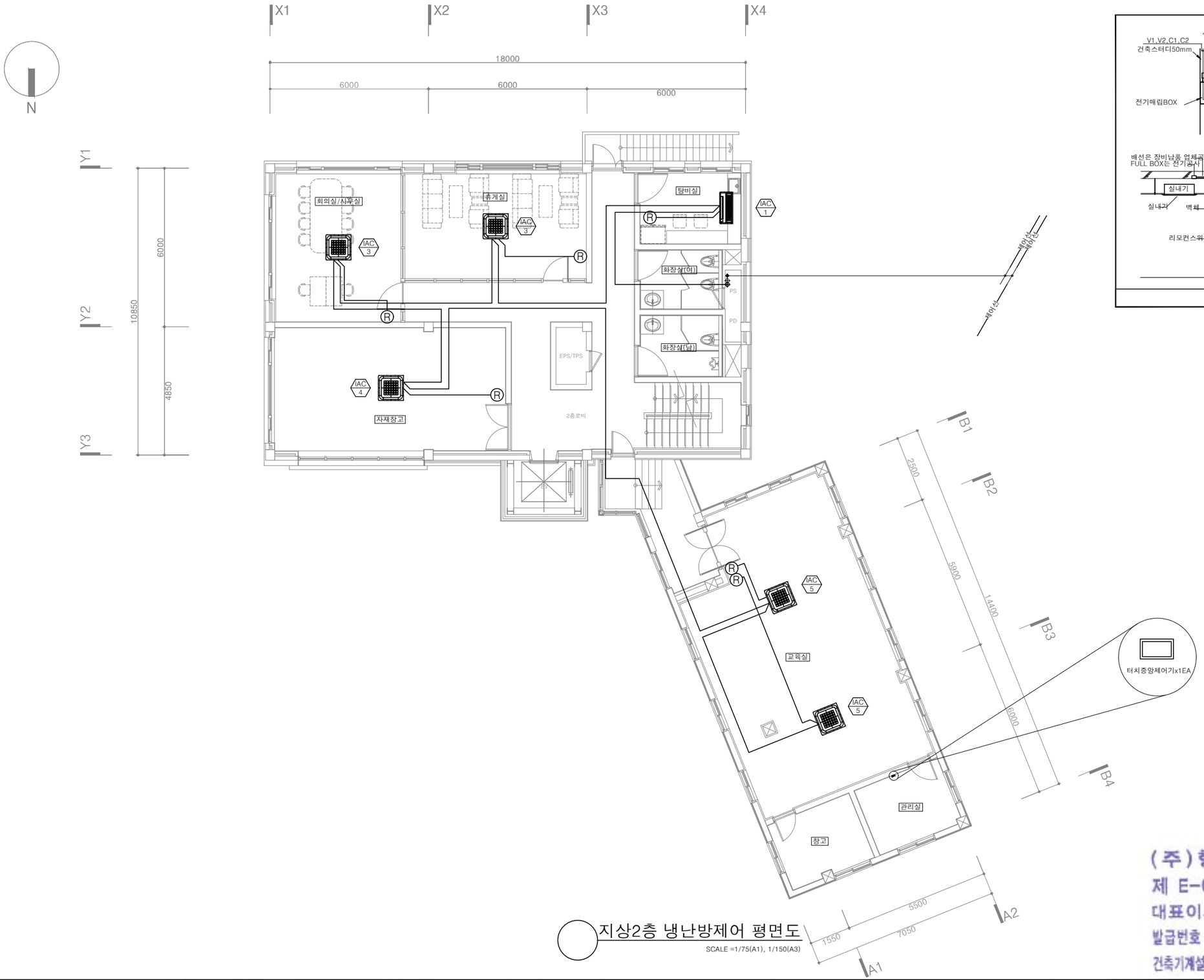

지상2층 냉난방제어 평면도

SCALE =1/75(A1), 1/150(A3)

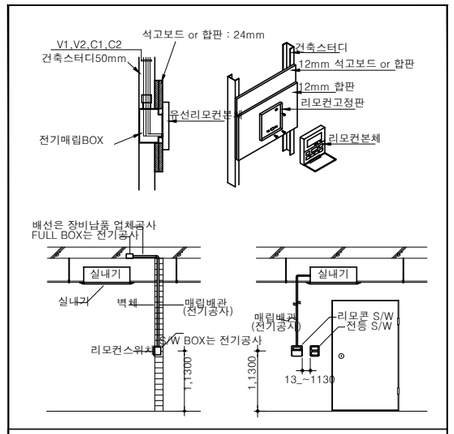

개별 컨트롤러 설치 상세도

범 례		
전원선	CV 2.5*3C	
제어선	VCTF 1.5*2C	
통신선	VCTF 0.75*4C	
유선리모컨	AWR-WE10	
중앙제어기	터치 중앙제어	

(주)형진이앤씨
제 E-06-001518호
대표이사 고 희 경
발급번호 20120010317Z
건축기계설비기술사 권재현

한국농어촌공사	부 서	농어촌사업부	지 구	-							건설분야	기계	도 면 명	지상2층 냉난방제어 평면도
청양읍 농촌중심지활성화사업 건축설계	사업단계	실시설계	공 구	-			설계승인		-	-	도면축척	A1:1/75 , A3:1/150		
	한국농어촌공사 충남지역본부								용역감독	승인자	매 종			
	원건축사사무소(주)				1	2025.09	기본설계	김유빈	원현성	원현성	일련번호		도면번호	M-108
					개정번호	날짜	내 용	작성자	검토자	총괄책임자				

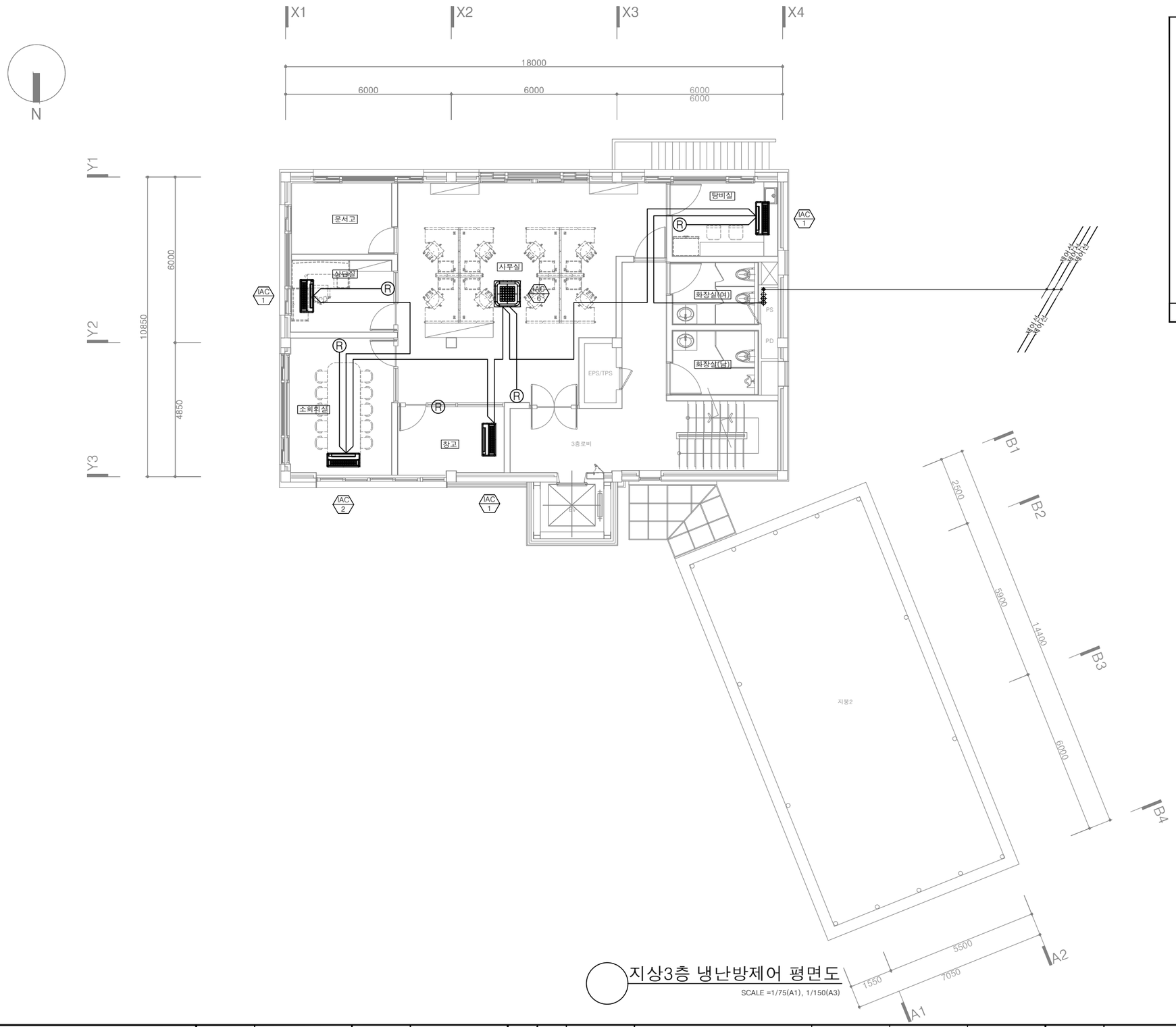

지상3층 냉난방제어 평면도

SCALE =1/75(A1), 1/150(A3)

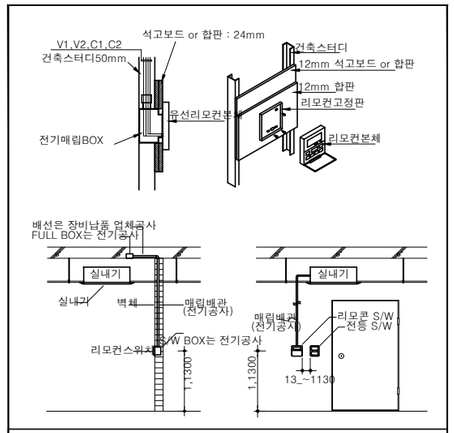

개별 컨트롤러 설치 상세도

범 례		
전원선	CV 2.5*3C	
제어선	VCTF 1.5*2C	
통신선	VCTF 0.75*4C	
유선리모컨	AWR-WE10	
중앙제어기	터치 중앙제어	

(주)형진이앤씨
제 E-06-001518호
대표이사 고 희 경
발급번호 20120010317Z
건축기계설비기술사 권재현

한국농어촌공사	부 서	농어촌사업부	지 구	-						건설분야	기계
청양읍 농촌중심지활성화사업 건축설계	사업단계	실시설계	공 구	-			설계승인		-	-	도면축척	A1:1/75 , A3:1/150
	한국농어촌공사 충남지역본부								용역감독	승인자	매 중	
	원건축사사무소(주)				2025.09		기본설계	김유빈	원현성	원현성	일련번호	
					개정번호	날짜	내 용	작성자	검토자	총괄책임자		

도 면 명: 지상3층 냉난방제어 평면도

도면번호: M-109

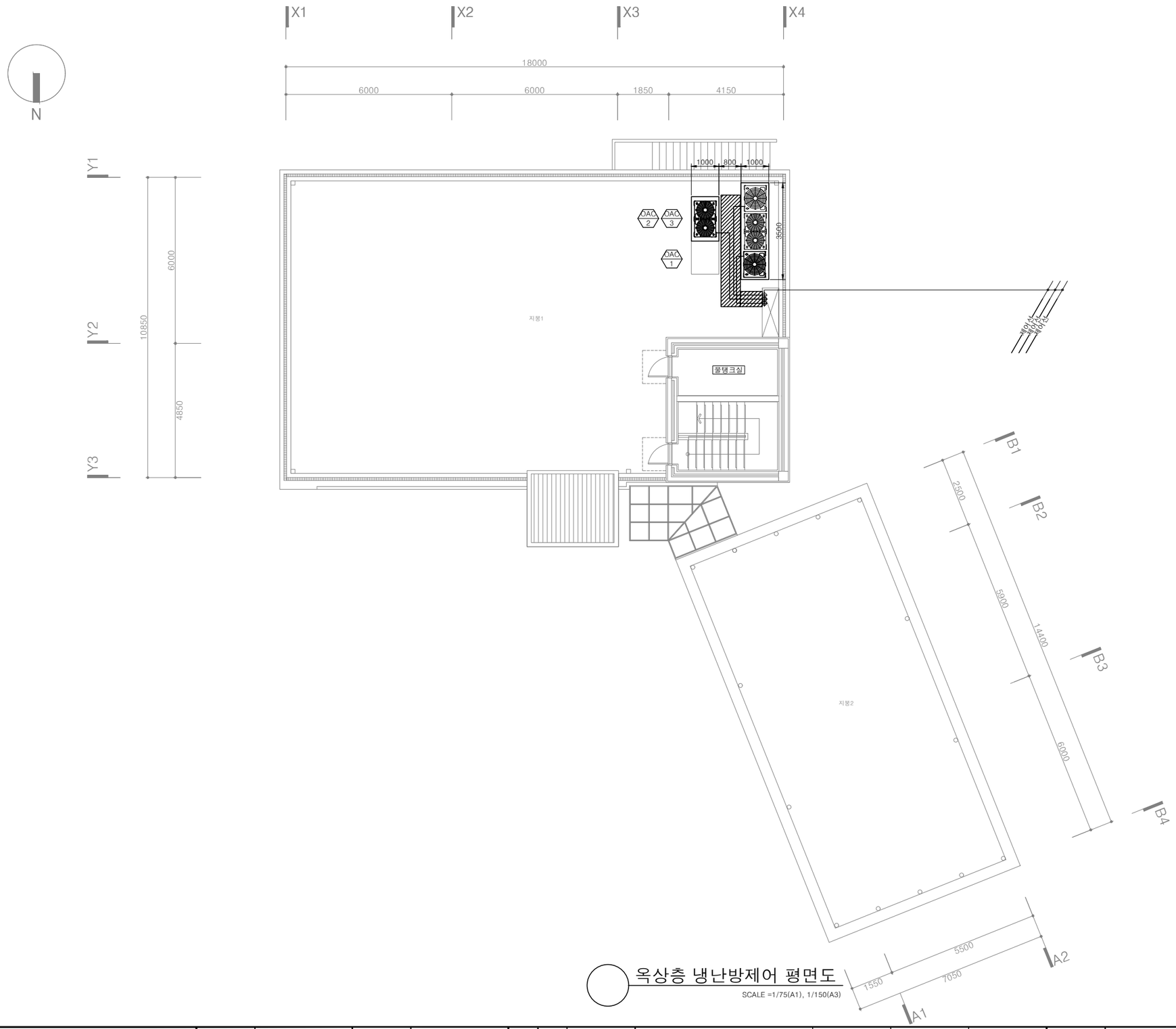

옥상층 냉난방제어 평면도

SCALE =1/75(A1), 1/150(A3)

범 례		
전원선	CV 2.5*3C	
제어선	VCTF 1.5*2C	
통신선	VCTF 0.75*4C	
유선리모컨	AWR-WE10	
중앙제어기	터치 중앙제어	

(주)형진이앤씨
제 E-06-001518호
대표이사 고 희 경
발급번호 20120010317Z
건축기계설비기술사 권재현

한국농어촌공사	부 서	농어촌사업부	지 구	-	△						건설분야	기계	도 면 명	옥상층 냉난방제어 평면도
	사업단계	실시설계	공 구	-	△		설계승인		-	-	도면축척	A1:1/75 , A3:1/150		
청양읍 농촌중심지활성화사업 건축설계	한국농어촌공사 충남지역본부				△				용역감독	승인자	매 중			
	원건축사사무소(주)				△	2025.09	기본설계	김유빈	원현성	원현성	일련번호		도면번호	M-110
					개정번호	날짜	내 용	작성자	검토자	총괄책임자				

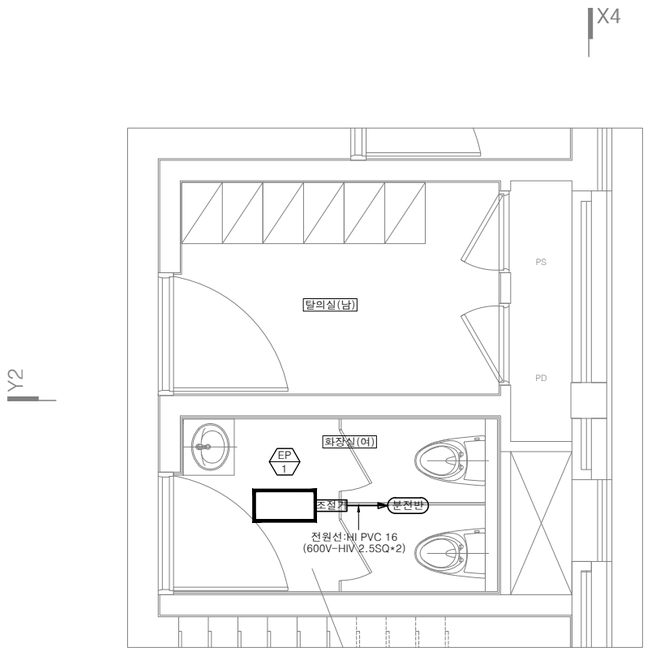

지상1층

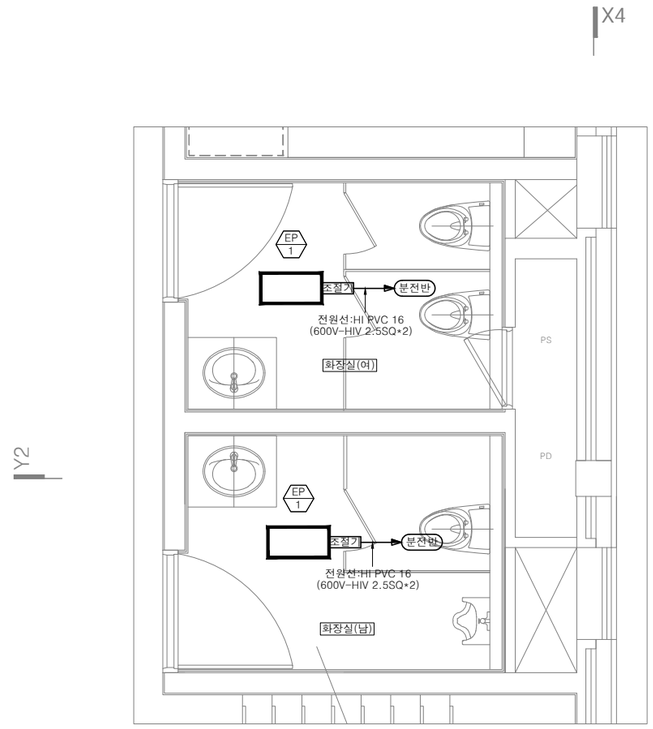

지상2~3층

지상1~3층 천장복사판넬 확대평면도

SCALE =1/30(A1), 1/60(A3)

(주)형진이앤씨
제 E-06-001518호
대표이사 고 희 경
발급번호 20120010317Z
건축기계설비기술사 권재현

한국농어촌공사	부 서	농어촌사업부	지 구	-						건설분야	기계
청양읍 농촌중심지활성화사업 건축설계	사업단계	실시설계	공 구	-			설계승인		-	-	도면축척	A1:1/30 , A3:1/60
	한국농어촌공사 충남지역본부								용역감독	승인자	매 중	
	원건축사사무소(주)				2025.09		기본설계	김유빈	원현성	원현성	일련번호	
					개정번호	날짜	내 용	작성자	검토자	총괄책임자		

도 면 명	지상1~3층 천장복사판넬 확대평면도
도면번호	M-111

환기덕트 계통도

SCALE =1/NONE(A1), NONE(A3)

(주)형진이앤씨
제 E-06-001518호
대표이사 고 희 경
발급번호 20120010317Z
건축기계설비기술사 권재현

한국농어촌공사	부 서	농어촌사업부	지 구	-	△				-	-	건설분야	기계	도 면 명	환기덕트 계통도
청양읍 농촌중심지활성화사업 건축설계	사업단계	실시설계	공 구	-	△		설계승인		용역감독	승인자	도면축척	A1:1/NONE , A3:1/NONE		
	한국농어촌공사 충남지역본부				△						매 중			
	원건축사사무소(주)				△	2025.09	기본설계	김유빈	원현성	원현성	일련번호		도면번호	M-201
					개정번호	날짜	내 용	작성자	검토자	총괄책임자				

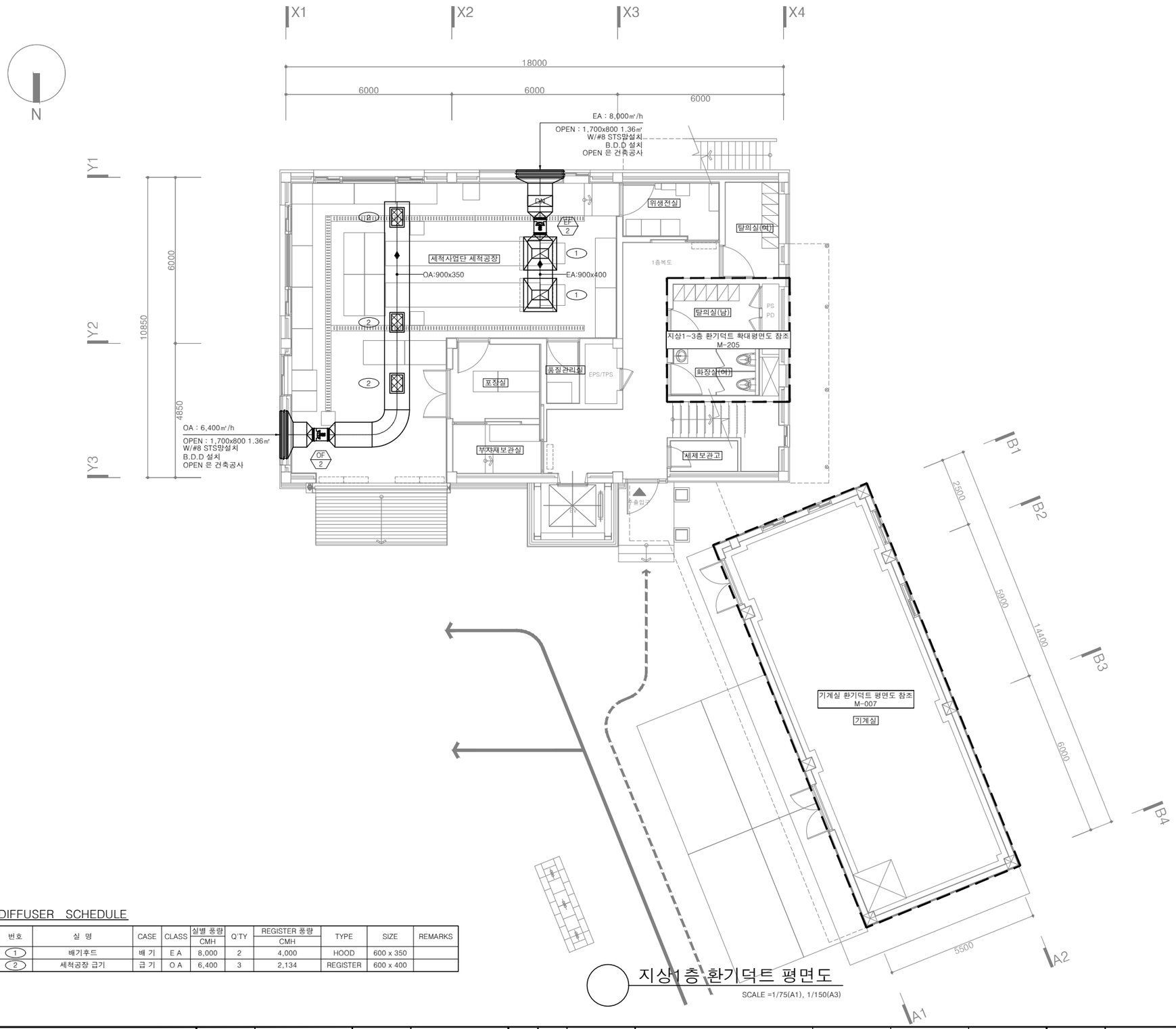

지상1층 환기덕트 평면도

SCALE =1/75(A1), 1/150(A3)

DIFFUSER SCHEDULE

번호	실 명	CASE	CLASS	실별 풍량 CMH	Q'TY	REGISTER 풍량 CMH	TYPE	SIZE	REMARKS
1	배기후드	배 기	E A	8,000	2	4,000	HOOD	600 x 350	
2	세척공장 급기	급 기	O A	6,400	3	2,134	REGISTER	600 x 400	

(주)형진이앤씨
제 E-06-001518호
대표이사 고 희 경
발급번호 20120010317Z
건축기계설비기술사 권재현

한국농어촌공사	부 서	농어촌사업부	지 구	-						건설분야	기계
	사업단계	실시설계	공 구	-		설계승인		-	-	도면축척	A1:1/75 , A3:1/150
청양읍 농촌중심지활성화사업 건축설계	한국농어촌공사 충남지역본부							용역감독	승인자	매 중	
	원건축사사무소(주)				2025.09	기본설계	김유빈	원현성	원현성	일련번호	
					개정번호	날짜	내 용	작성자	검토자	총괄책임자	

도 면 명: 지상1층 환기덕트 평면도

도면번호: M-202

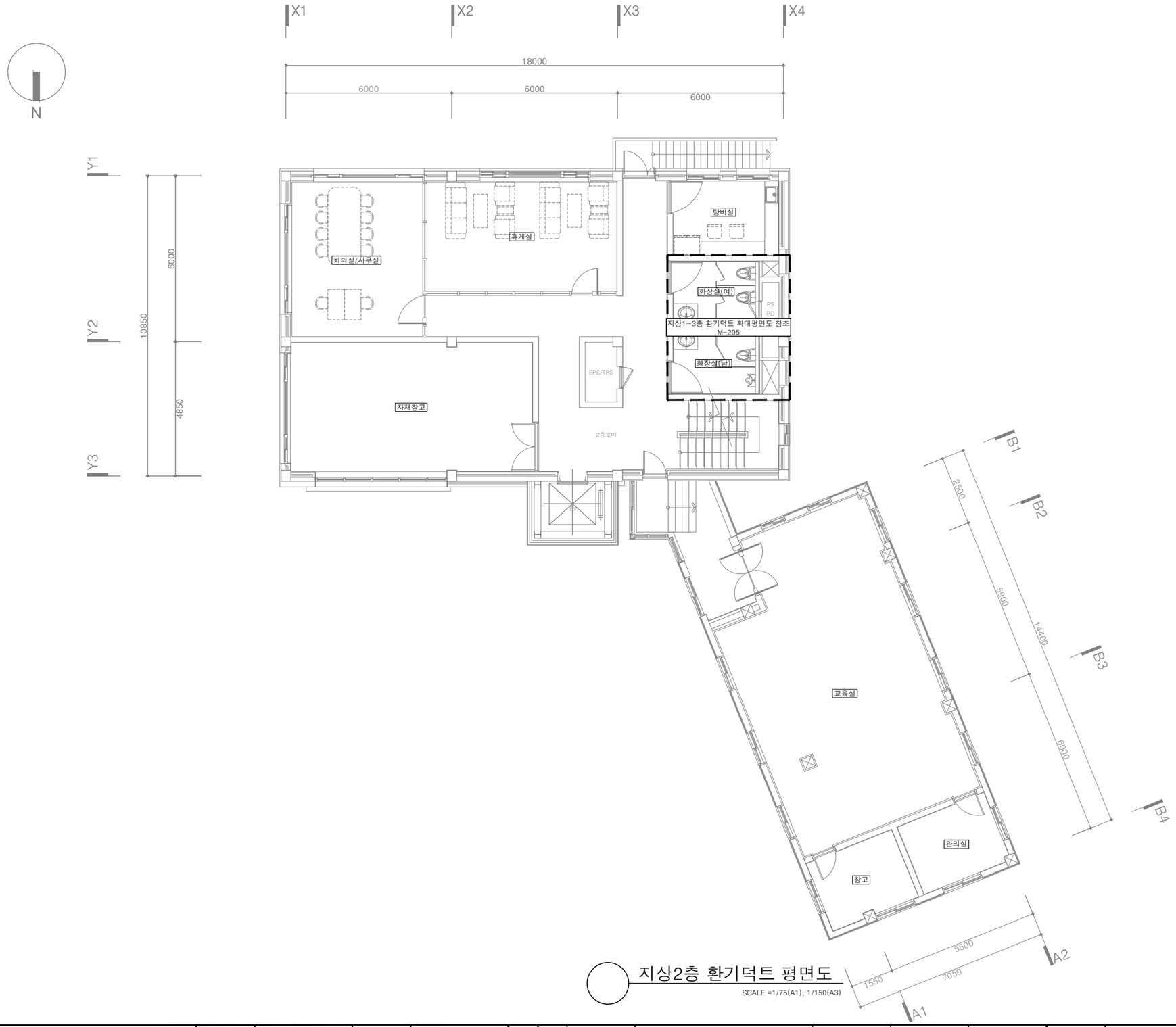

지상2층 환기덕트 평면도

SCALE =1/75(A1), 1/150(A3)

(주)형진이앤씨
제 E-06-001518호
대표이사 고 희 경
발급번호 20120010317Z
건축기계설비기술사 권재현

한국농어촌공사	부 서	농어촌사업부	지 구	-							건설분야	기계	도 면 명	지상2층 환기덕트 평면도
청양읍 농촌중심지활성화사업 건축설계	사업단계	실시설계	공 구	-			설계승인		-	-	도면축척	A1:1/75 , A3:1/150		
	한국농어촌공사 충남지역본부								용역감독	승인자	매 중			
	원건축사사무소(주)				2025.09		기본설계	김유빈	원현성	원현성	일련번호		도면번호	M-203
					개정번호		날짜	내 용	작성자	검토자	총괄책임자			

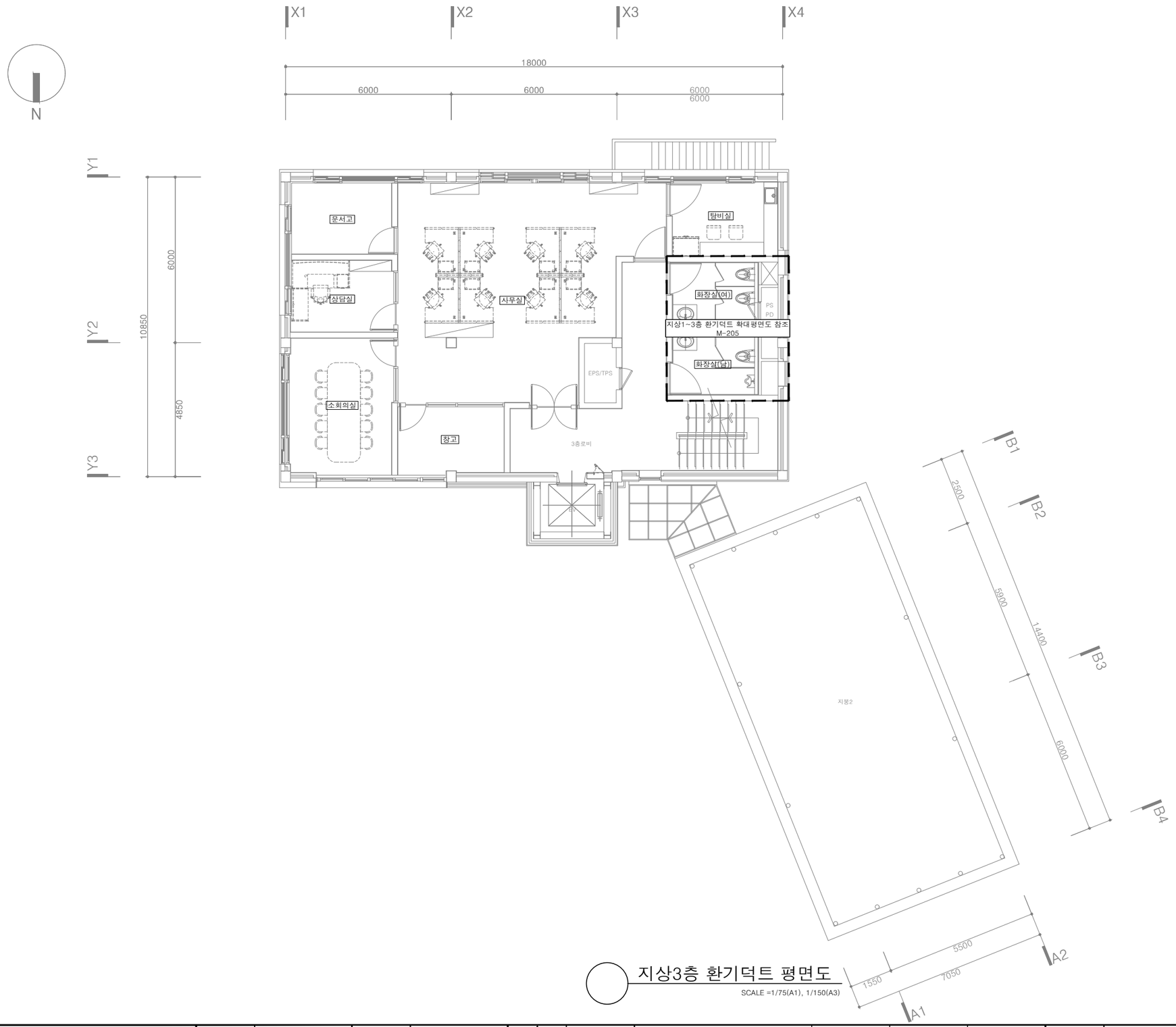

지상3층 환기덕트 평면도

SCALE =1/75(A1), 1/150(A3)

(주)형진이앤씨
제 E-06-001518호
대표이사 고 희 경
발급번호 20120010317Z
건축기계설비기술사 권재현

한국농어촌공사	부 서	농어촌사업부	지 구	-						건설분야	기계
청양읍 농촌중심지활성화사업 건축설계	사업단계	실시설계	공 구	-			설계승인	-	-	도면축척	A1:1/75 , A3:1/150
	한국농어촌공사 충남지역본부							용역감독	승인자	매 중	
	원건축사사무소(주)				2025.09	기본설계	김유빈	원현성	원현성	일련번호	
					개정번호	날짜	내 용	작성자	검토자	총괄책임자	

도 면 명	지상3층 환기덕트 평면도
도면번호	M-204

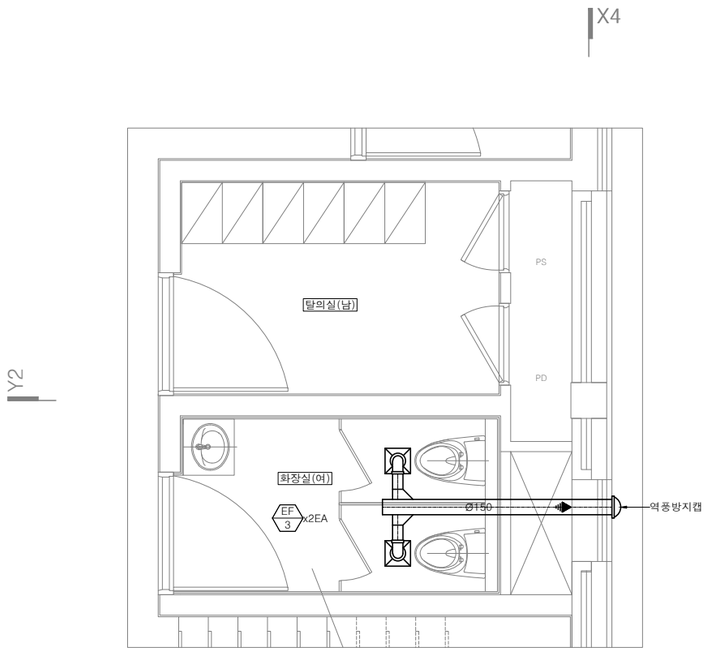

지상1층

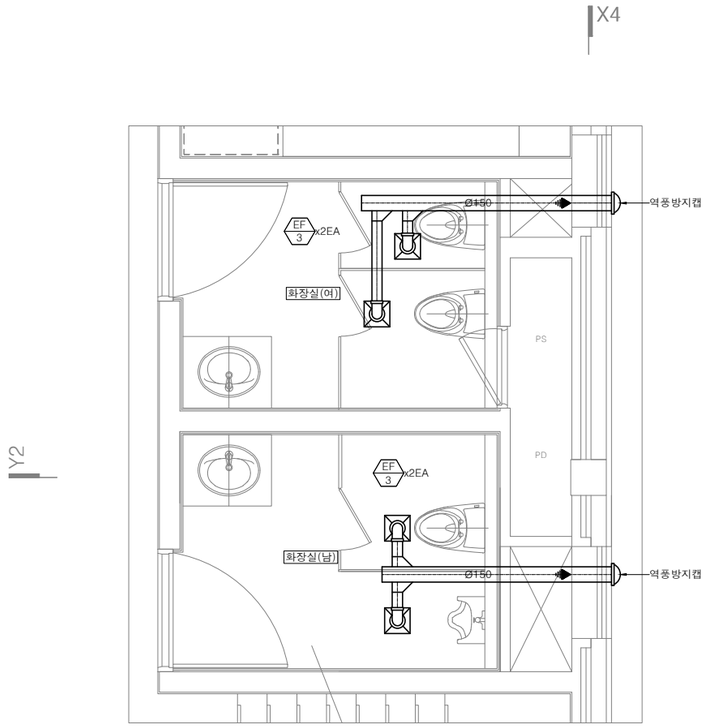

지상2~3층

지상1~3층 환기덕트 확대평면도

SCALE =1/30(A1), 1/60(A3)

(주)형진이앤씨
제 E-06-001518호
대표이사 고 희 경
발급번호 20120010317Z
건축기계설비기술사 권재현

한국농어촌공사	부 서	농어촌사업부	지 구	-	△				-	-	건설분야	기계	도 면 명	지상1~3층 환기덕트 확대평면도
청양읍 농촌중심지활성화사업 건축설계	사업단계	실시설계	공 구	-	△		설계승인		용역감독	승인자	도면축척	A1:1/30 , A3:1/60		
	한국농어촌공사 충남지역본부				△						매 중			
	원건축사사무소(주)				△	2025.09	기본설계	김유빈	원현성	원현성	일련번호		도면번호	M-205
					개정번호	날짜	내 용	작성자	검토자	총괄책임자				

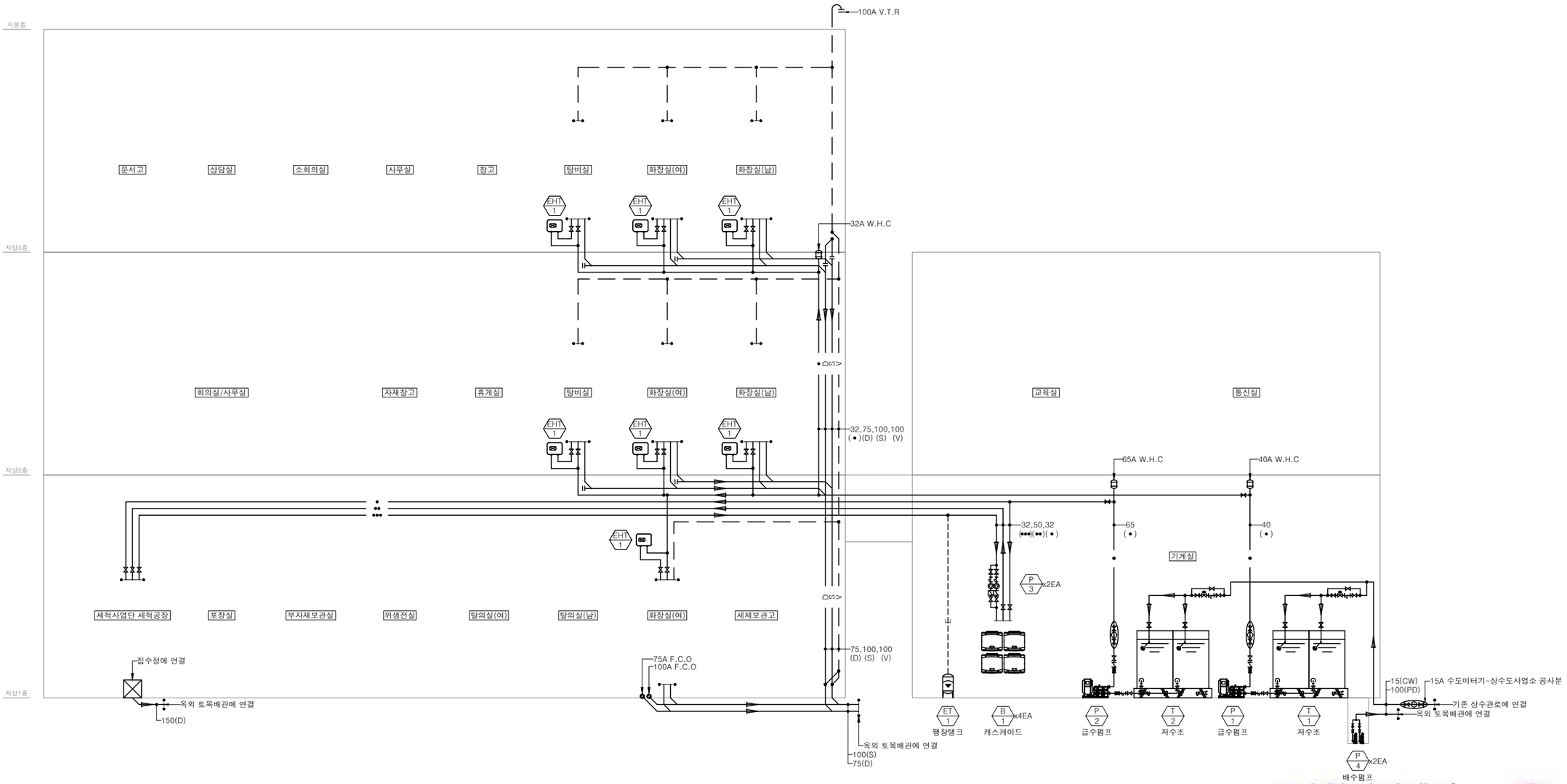

위생배관 계통도

SCALE =1/NONE(A1), NONE(A3)

(주)형진이앤씨
제 E-06-001518호
대표이사 고 희 경
발급번호 20120010317Z
건축기계설비기술사 권재현

한국농어촌공사	부 서	농어촌사업부	지 구	-						건설분야	기계
청양읍 농촌중심지활성화사업 건축설계	사업단계	실시설계	공 구	-			설계승인		-	-	도면축척 A1:1/NONE , A3:1/NONE
	한국농어촌공사 충남지역본부								용역감독	승인자	매 중
	원건축사사무소(주)				2025.09	기본설계	김유빈	원현성	원현성		일련번호
					개정번호	날짜	내 용	작성자	검토자	총괄책임자	

도 면 명: 위생배관 계통도

도면번호: M-301

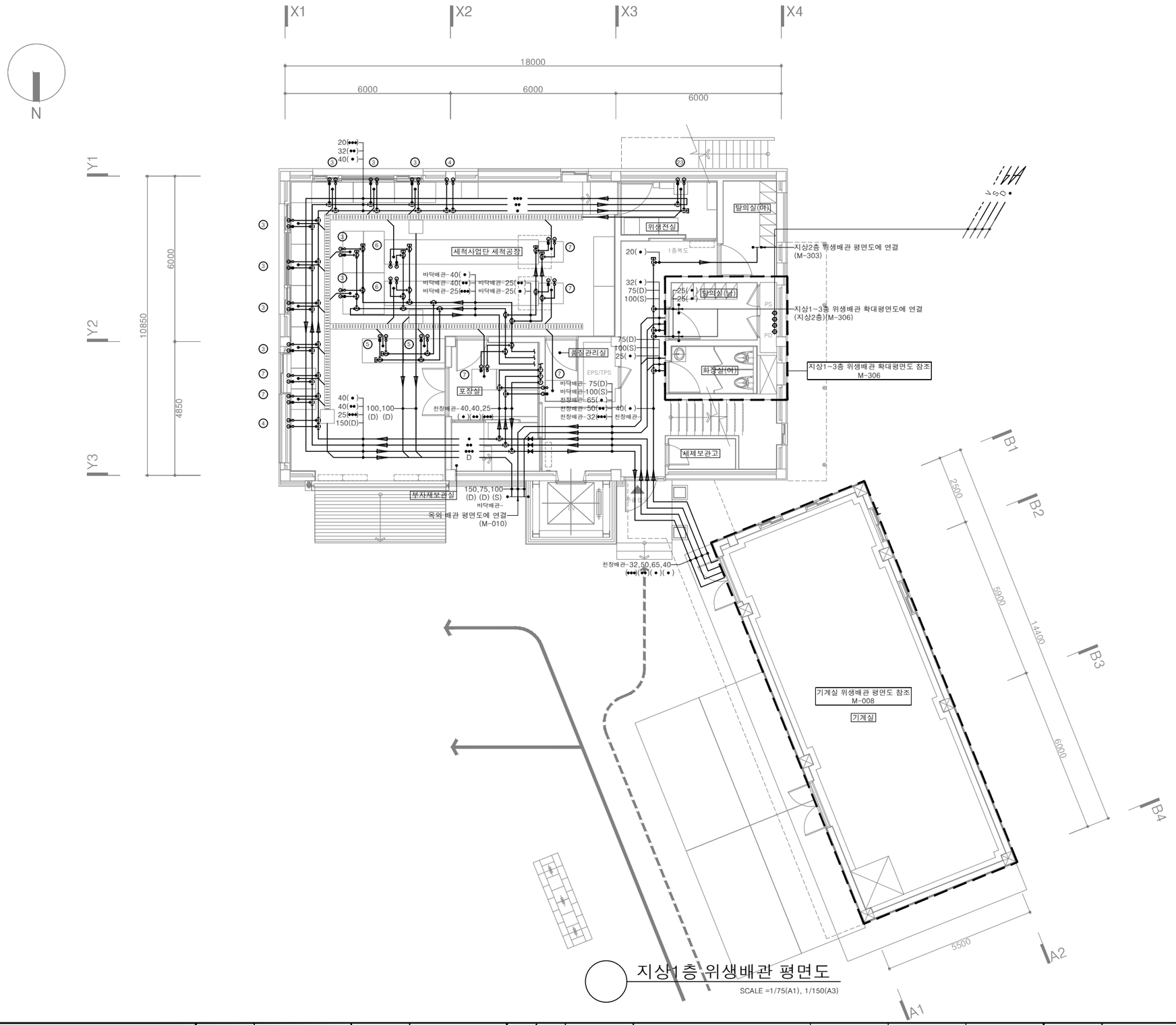

지상1층 위생배관 평면도

SCALE =1/75(A1), 1/150(A3)

(주)형진이앤씨
제 E-06-001518호
대표이사 고 희 경
발급번호 20120010317Z
건축기계설비기술사 권재현

한국농어촌공사	부 서	농어촌사업부	지 구	-						건설분야	기계
청양읍 농촌중심지활성화사업 건축설계	사업단계	실시설계	공 구	-			설계승인	-	-	도면축척	A1:1/75 , A3:1/150
	한국농어촌공사 충남지역본부							용역감독	승인자	매 중	
	원건축사사무소(주)				1	2025.09	기본설계	김유빈	원현성	원현성	일련번호
					개정번호	날짜	내 용	작성자	검토자	총괄책임자	

도 면 명: 지상1층 위생배관 평면도

도면번호: M-302

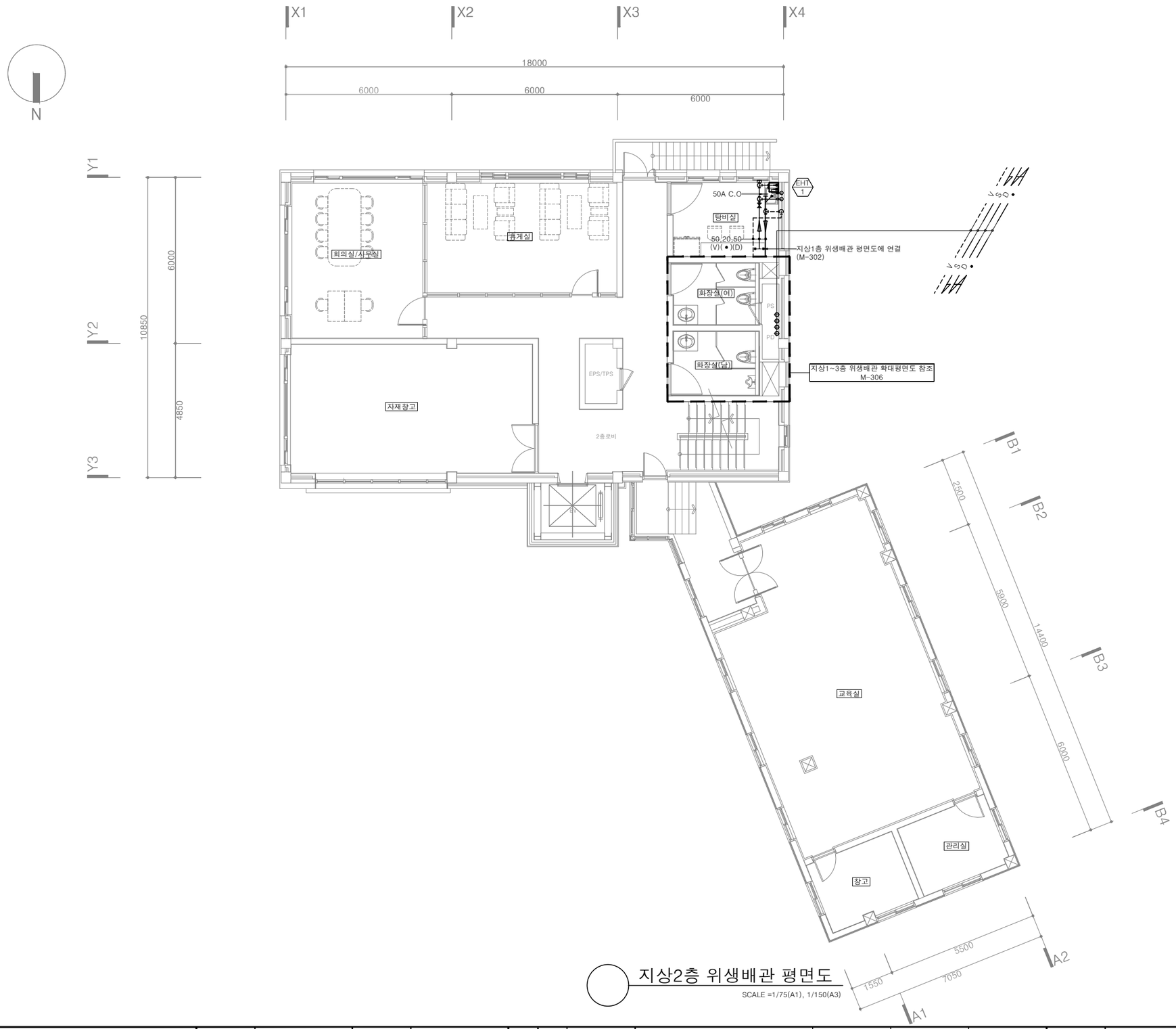

지상2층 위생배관 평면도

SCALE =1/75(A1), 1/150(A3)

(주)형진이앤씨
제 E-06-001518호
대표이사 고 희 경
발급번호 20120010317Z
건축기계설비기술사 권재현

한국농어촌공사	부 서	농어촌사업부	지 구	-	△						건설분야	기계	도 면 명	지상2층 위생배관 평면도
청양읍 농촌중심지활성화사업 건축설계	사업단계	실시설계	공 구	-	△		설계승인		-	-	도면축척	A1:1/75 , A3:1/150		
	한국농어촌공사 충남지역본부				△				용역감독	승인자	매 중			
	원건축사사무소(주)				△									
					△	2025.09	기본설계	김유빈	원현성	원현성	일련번호		도면번호	M-303
						개정번호	내 용	작성자	검토자	총괄책임자				

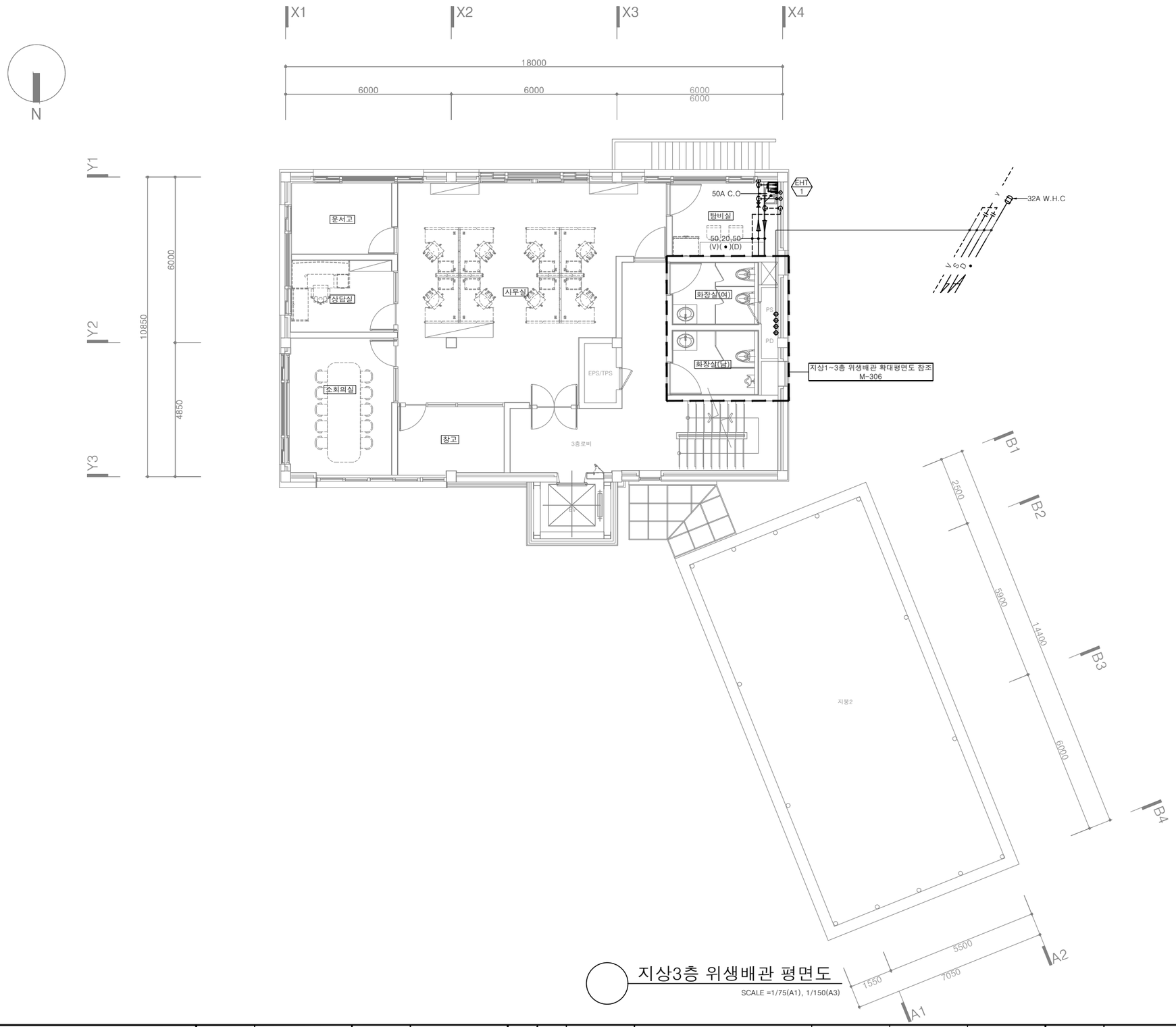

지상3층 위생배관 평면도

SCALE =1/75(A1), 1/150(A3)

(주)형진이앤씨
제 E-06-001518호
대표이사 고 희 경
발급번호 20120010317Z
건축기계설비기술사 권재현

한국농어촌공사	부 서	농어촌사업부	지 구	-						건설분야	기계
청양읍 농촌중심지활성화사업 건축설계	사업단계	실시설계	공 구	-			설계승인	-	-	도면축척	A1:1/75 , A3:1/150
	한국농어촌공사 충남지역본부							용역감독	승인자	매 중	
	원건축사사무소(주)				2025.09	기본설계	김유빈	원현성	원현성	일련번호	
					개정번호	날짜	내 용	작성자	검토자	총괄책임자	

도 면 명: 지상3층 위생배관 평면도

도면번호: M-304

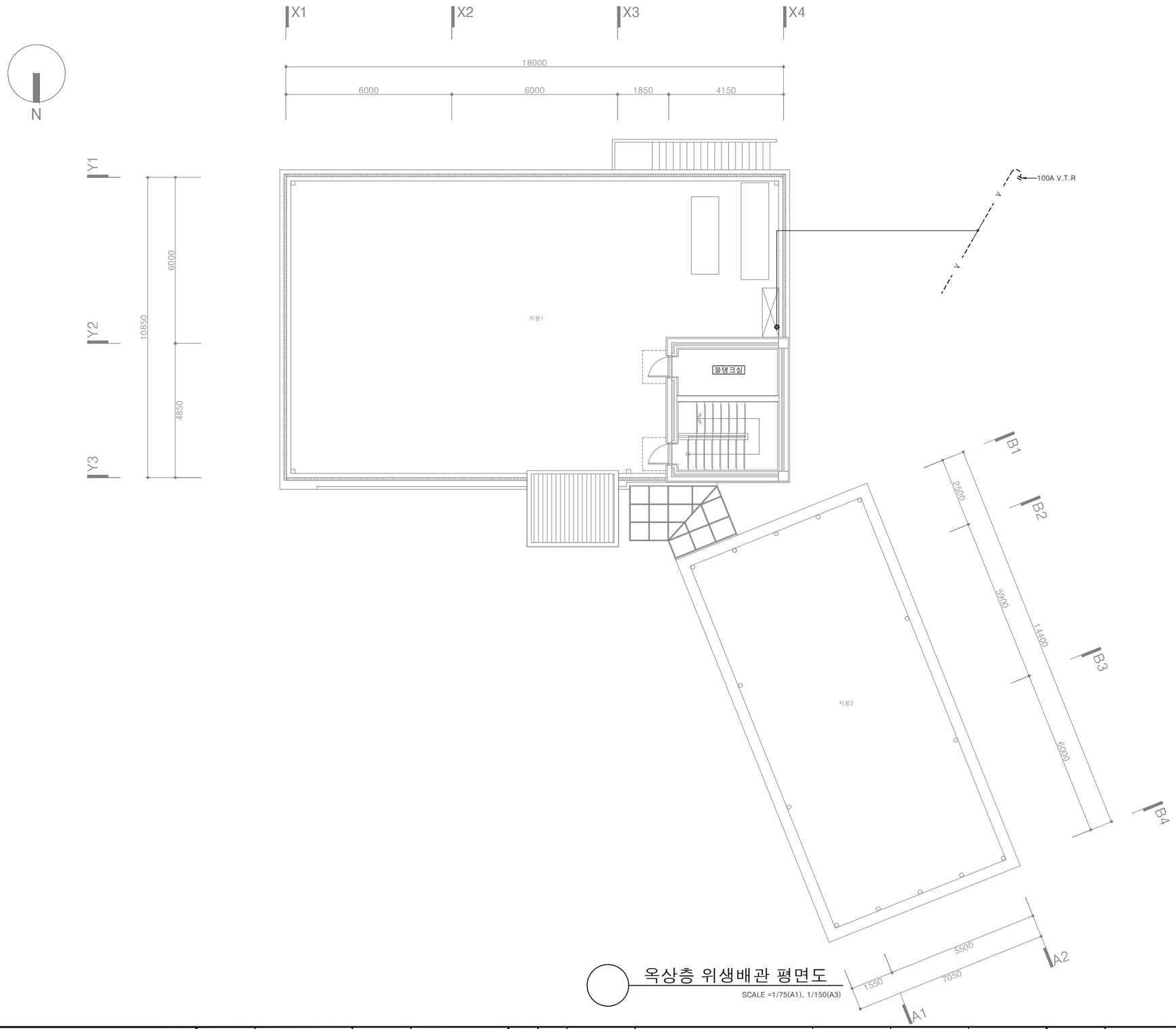

옥상층 위생배관 평면도

SCALE =1/75(A1), 1/150(A3)

(주)형진이앤씨
제 E-06-001518호
대표이사 고 희 경
발급번호 20120010317Z
건축기계설비기술사 권재현

한국농어촌공사	부 서	농어촌사업부	지 구	-						건설분야	기계
청양읍 농촌중심지활성화사업 건축설계	사업단계	실시설계	공 구	-			설계승인	-	-	도면축척	A1:1/75 , A3:1/150
	한국농어촌공사 충남지역본부							용역감독	승인자	매 중	
	원건축사사무소(주)				2025.09	기본설계	김유빈	원현성	원현성	일련번호	
					개정번호	날짜	내 용	작성자	검토자	총괄책임자	

도 면 명	옥상층 위생배관 평면도
도면번호	M-305

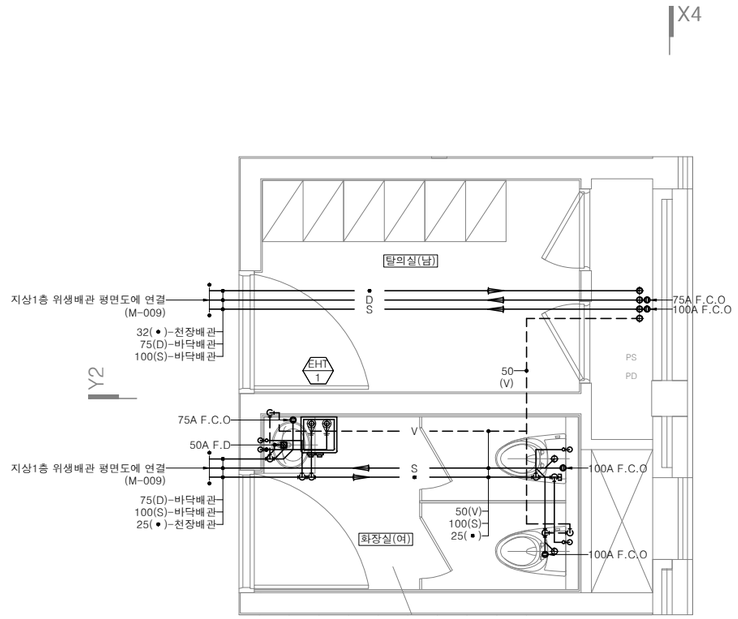

지상1층

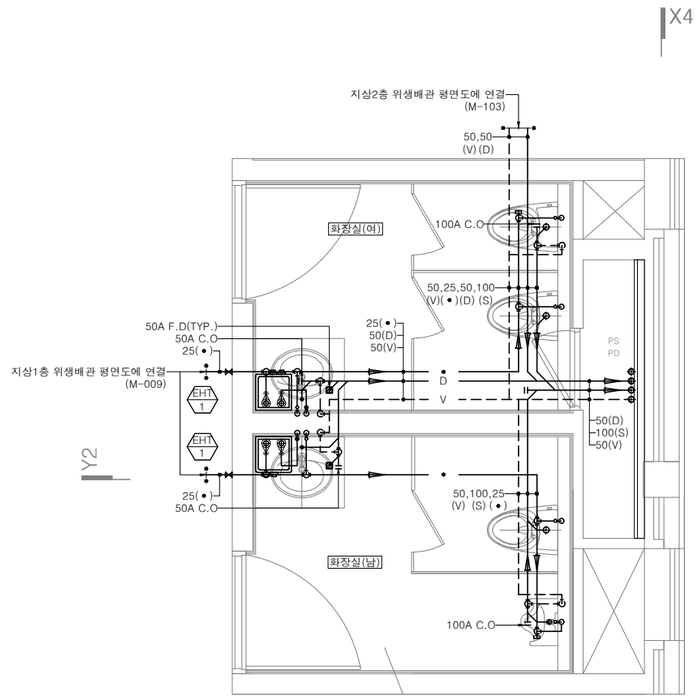

지상2층

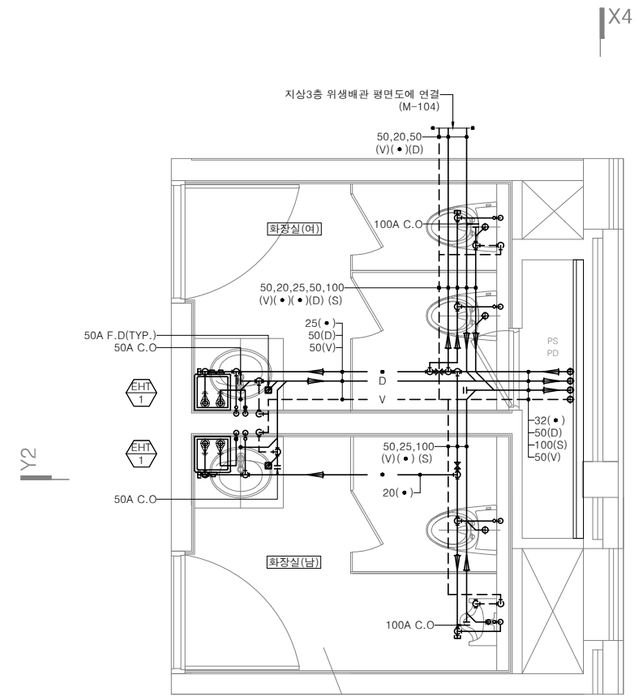

지상3층

(주)형진이앤씨
제 E-06-001518호
대표이사 고 희 경
발급번호 20120010317Z
건축기계설비기술사 권재현

지상1~3층 위생배관 확대평면도

SCALE =1/30(A1), 1/60(A3)

한국농어촌공사	부 서	농어촌사업부	지 구	-	△					건설분야	기계
청양읍 농촌중심지활성화사업 건축설계	사업단계	실시설계	공 구	-	△		설계승인		-	도면축척	A1:1/30 , A3:1/60
	한국농어촌공사 충남지역본부				△				용역감독	승인자	매 중
	원건축사사무소(주)				△						일련번호
					1	2025.09	기본설계	김유빈	원현성	원현성	
					개정번호	날짜	내 용	작성자	검토자	총괄책임자	

도 면 명	지상1~3층 위생배관 확대평면도
도면번호	M-306

(주)형진이앤씨
제 E-06-001518호
대표이사 고 희 경
발급번호 20120010317Z
건축기계설비기술사 권재현

가스배관 계통도

SCALE =1/NONE(A1), NONE(A3)

한국농어촌공사	부 서	농어촌사업부	지 구	-							건설분야	기계	도 면 명	가스배관 계통도
청양읍 농촌중심지활성화사업 건축설계	사업단계	실시설계	공 구	-			설계승인		-	-	도면축척	A1:1/NONE , A3:1/NONE		
	한국농어촌공사 충남지역본부								용역감독	승인자	매 중			
	원건축사사무소(주)				1	2025.09	기본설계	김유빈	원현성	원현성	일련번호		도면번호	M-401
					개정번호	날짜	내 용	작성자	검토자	총괄책임자				

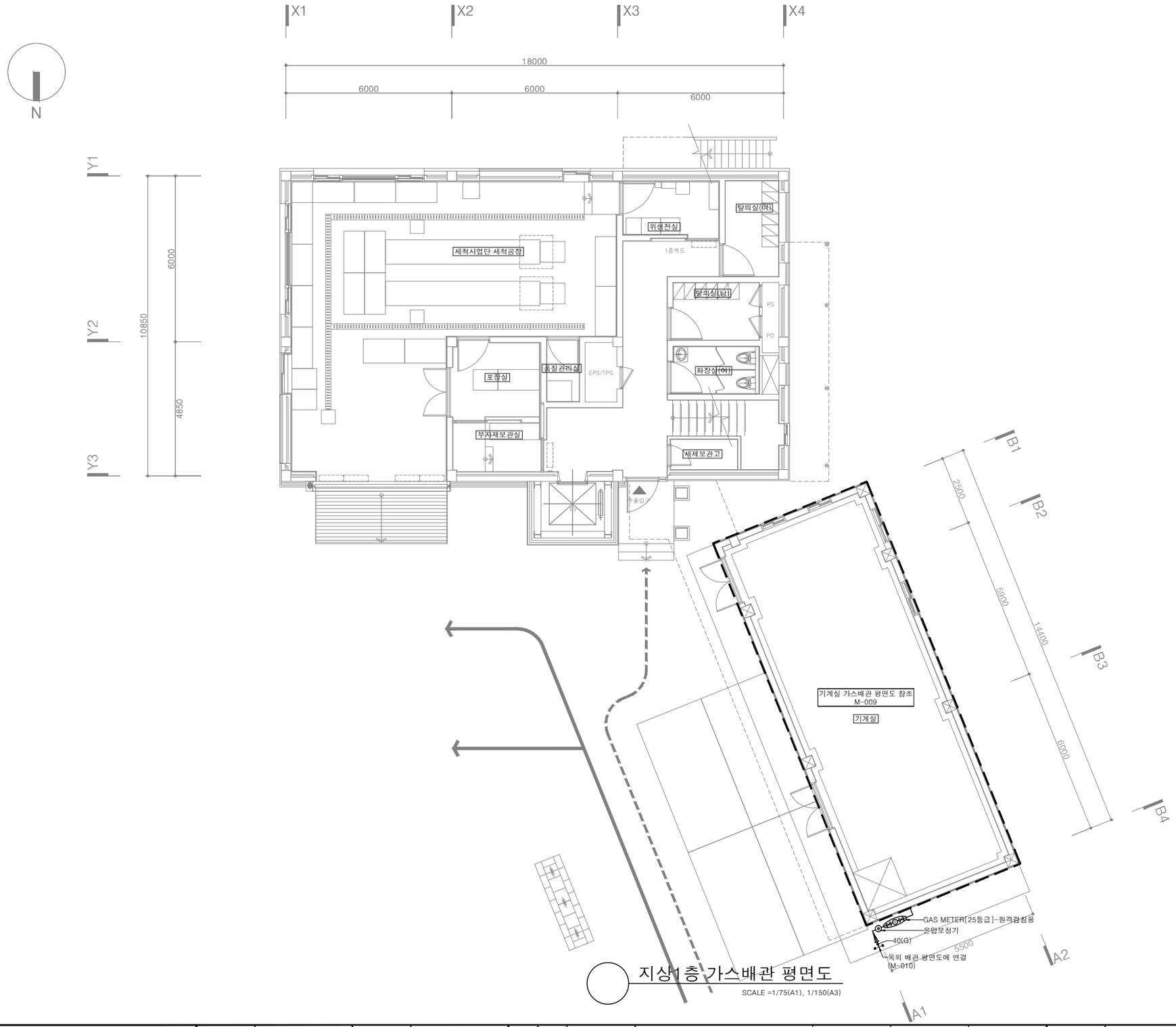

지상1층 가스배관 평면도

SCALE =1/75(A1), 1/150(A3)

(주)형진이앤씨
제 E-06-001518호
대표이사 고 희 경
발급번호 20120010317Z
건축기계설비기술사 권재현

한국농어촌공사	부 서	농어촌사업부	지 구	-						건설분야	기계
청양읍 농촌중심지활성화사업 건축설계	사업단계	실시설계	공 구	-			설계승인	-	-	도면축척	A1:1/75 , A3:1/150
	한국농어촌공사 충남지역본부							용역감독	승인자	매 중	
	원건축사사무소(주)				1	2025.09	기본설계	김유빈	원현성	원현성	일련번호
					개정번호	날짜	내 용	작성자	검토자	총괄책임자	

도 면 명	지상1층 가스배관 평면도
도면번호	M-402

자동제어 범례표

기 호		사 양	
	CMS	중앙감시반	(CENTERAL CONTROL & MONITORING SYSTEM)
	DDC	직접 디지털 제어기	(DIRECT DIGITAL CONTROLLER)
	FP	필드 제어 판넬	(FIELD CONTROL PANEL)
	BPP	부스터 펌프 제어 판넬	(BOOSTER PUMP CONTROL PANEL)
	BCP	보일러 제어 판넬	(BOILER CONTROL PANEL)
	RCP	우수조 제어 판넬	(RAIN WATER TANK CONTROL PANEL)
	GHCP	지열 제어 판넬	(GEOTHERMAL HEAT CONTROL PANEL)
	MCC	모터 제어반	(MOTOR CONTROL CENTER)
SF	SF	급기 팬	(SUPPLY FAN)
EF	EF	배기 팬	(EXHAUST FAN)
	CWV	정수위 조절 밸브	(CITY WATERING VALVE)
	PT	배관용 온도 검출기	(PIPE TYPE TEMPERATURE DETECTOR)
SW	SW	선택 스위치	(SELECTOR SWITCH)
R	R	릴레이	(RELAY)
AI		아날로그 입력	(ANALOG INPUT)
AO		아날로그 출력	(ANALOG OUTPUT)
DI		디지털 입력	(DIGITAL INPUT)
DO		디지털 출력	(DIGITAL OUTPUT)
OA		외기	(OUTDOOR AIR)
SA		급기	(SUPPLY AIR)
RA		환기	(RETURN AIR)
EA		배기	(EXHAUST AIR)
CS		냉각수 공급	(COOLING WATER SUPPLY)
CR		냉각수 환수	(COOLING WATER RETURN)
CWS		냉수 공급	(CHILLED WATER SUPPLY)
CWR		냉수 환수	(CHILLED WATER RETURN)

기 호	사 양	
CHS	냉온수 공급	(CHILLED & HOT WATER SUPPLY)
CHR	냉온수 환수	(CHILLED & HOT WATER RETURN)
DHWS	지역 난방 공급	(DISTRICT HEATING WATER SUPPLY)
DHWR	지역 난방 환수	(DISTRICT HEATING WATER RETURN)
HWS	온수 공급	(HOT WATER SUPPLY)
HWR	온수 환수	(HOT WATER RETURN)
	급탕	(DOMESTIC HOT WATER SUPPLY)
	환탕	(DOMESTIC HOT WATER RETURN)
SS	스팀 공급	(STEAM SUPPLY)
SST	기동 / 정지	(START / STOP)
ST	상태	(STATUS)
AL	경보	(ALARM)
HI	고수위 경보	(HIGH ALARM)
LO	저수위 경보	(LOW ALARM)
	HFIX 2.5mm² x 3 (16C)	
	HFIX 2.5mm² x 6 (22C)	
	TJV 1.0mm² x 2C (16C)	
	TJV 1.0mm² x 3C (16C)	
	CVVS 1.5mm² x 2C (22C)	

*자동제어 공사 제외 사항

- 밸브 몸체 취부
- 배관용 기기 설치용 소켓 공급 및 용접
- 밸브의 상대 FLANGE 공급 및 설치
- 중앙감시반 1차 전원 공급
- 자동제어 관련 MCC Mg, "a"접점은 전기공사업체에서 공급

(주)형진이앤씨
제 E-06-001518호
대표이사 고 희 경
발급번호 20120010317Z
건축기계설비기술사 권재현

자동제어 범례 및 약어표

SCALE =1/NONE(A1), NONE(A3)

한국농어촌공사	부 서	농어촌사업부	지 구	-						건설분야	기계
청양읍 농촌중심지활성화사업 건축설계	사업단계	실시설계	공 구	-			설계승인	-	-	도면축척	A1:1/NONE , A3:1/NONE
	한국농어촌공사 충남지역본부							용역감독	승인자	매 중	
	원건축사사무소(주)				1	2025.09	기본설계	김유빈	원현성	원현성	
					개정번호	날짜	내 용	작성자	검토자	총괄책임자	일련번호

도 면 명: 자동제어 범례 및 약어표

도면번호: M-501

자동제어 시스템 구성도

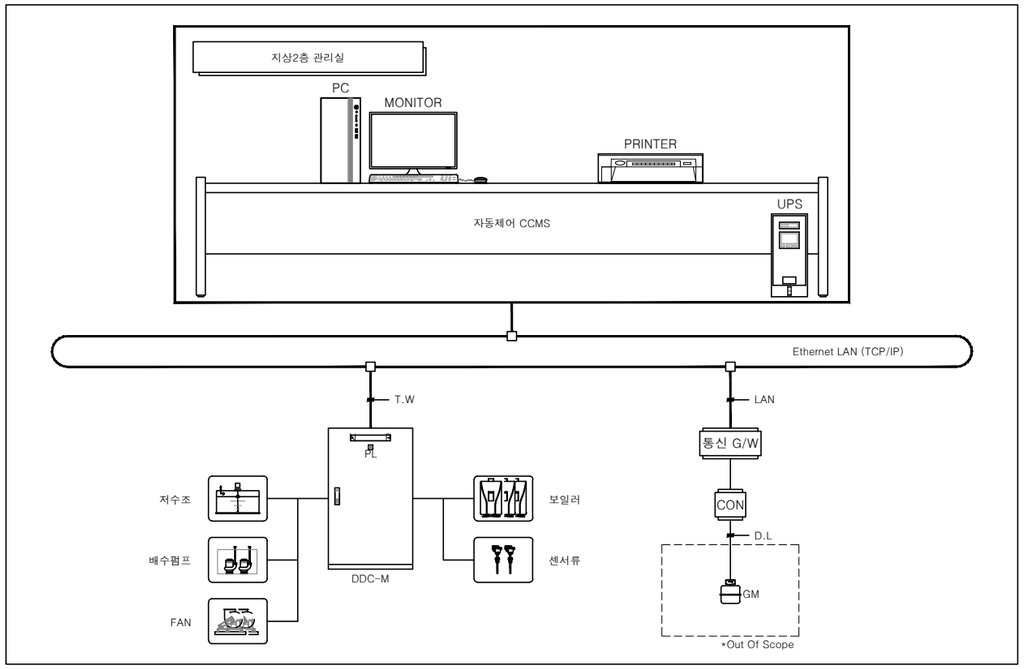

자동제어 시스템 사양

기 호	수 량	사 양	비 고
CCMS	1	중앙관제장치 PC 1. CPU : Intel i7 2. Main Memory : 8 GB 3. HDD : 1 TB 4. Operating System : Windows 11 Pro 5. Software : Office 2021 6. 전원 : 220Vac, 60Hz 7. 빌딩에너지관리자동제어시스템 Software Program - 그래픽 환경의 빌딩 제어 기능 - 장비의 자동 운전 기능 - 설비 장비에 대한 운전 상태 감시 기능 - 경보 관리 기능 - Multi-Tasking - 프로그램 수정 및 편집 기능(Edit & Modify Program) - 시스템 데이터베이스의 수정 및 편집기능(Edit & Modify System Database) - 그래픽 작성 및 편집 기능(Creating & Editing Graphics) - 효과적인 에너지 관리 기능 - 각 시스템 및 장비 화면의 실시간 확대 및 축소 기능 - 오류감지 툴셋 기능을 이용한 알람과 진단방법 제공	
MONITOR	1	LED 모니터 1. 사이즈 : 24" 2. 해상도 : 1,920(H) x 1,080(V) 이상	
PRINTER	1	레이저 프린터 1. 형식 : Laser 2. 용지 : A4 3. 전원 : 220Vac, 60Hz	
DDC	1	직접 디지털 제어장치 1. CPU : 고성능 32BIT 마이크로프로세서 2. SDRAM : 64MBYTES 3. DIGITAL OUTPUT : 관제점 8,16POINTS 4. DIGITAL INPUT : 관제점 8,16POINTS 5. ANALOG OUTPUT : 관제점 8,16POINTS 6. ANALOG INPUT : 관제점 8,16POINTS 7. 패널을 통한 컨트롤러에서 변경설정 조작 가능 8. 자체적인 독립기능(Stand Alone)확보 9. EMS기능이 내장되어 에너지절감을 구현 10. I/O모듈은 256POINT까지 슬롯 사용 가능(POINT 조합별 상이)	
DESK	1	시스템용 책상 & 의자	
UPS	1	3 KVA (30 Min Back-Up)	
HUB	1	8 PORT	
GATE WAY	1	TCP/IP 변환용	
CONVERTER	1	RS-485 변환용	

자동제어 수직 계통도

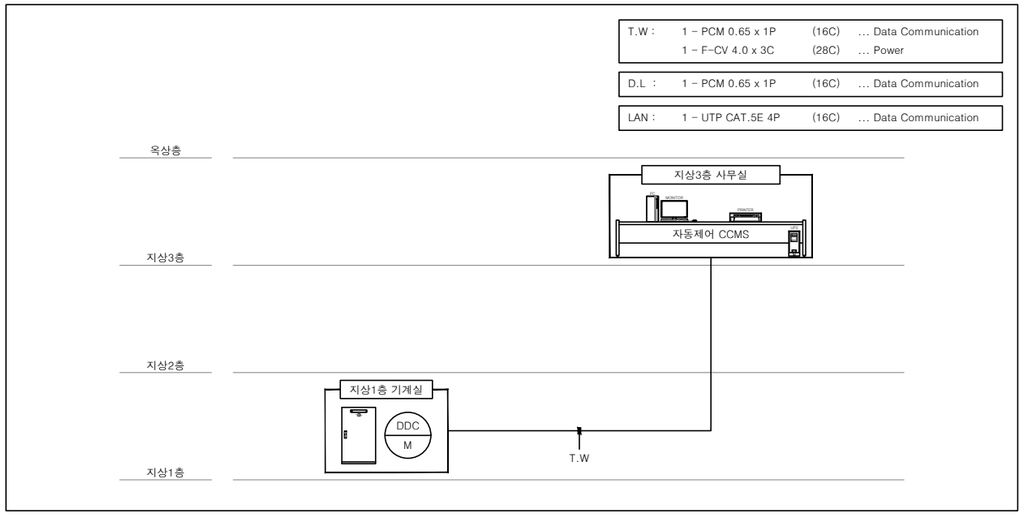

(주)형진이앤씨
제 E-06-001518호
대표이사 고 희 경
발급번호 20120010317Z
건축기계설비기술사 권재현

에너지관리시스템(ZEB)사양 및 구성도

SCALE =1/NONE(A1), NONE(A3)

한국농어촌공사	부 서	농어촌사업부	지 구	-	△						건설분야	기계		
청양읍 농촌중심지활성화사업 건축설계	사업단계	실시설계	공 구	-	△		설계승인		-	-	도면축척	A1:1/NONE , A3:1/NONE	도 면 명	에너지관리시스템(ZEB)사양 및 구성도
	한국농어촌공사 충남지역본부				△				용역감독	승인자	매 종			
	원건축사사무소(주)				△	2025.09	기본설계	김유빈	원현성	원현성	일련번호		도면번호	M-502
					개정번호	날짜	내 용	작성자	검토자	총괄책임자				

자동제어 기기 일람표

번호	기 호	수량	모 델	제 품 사 양	비 고
1	PT	2	LOCAL MADE	배관용 온도검출기 - 검출소자 : Pt 1000 ohm - 검출범위 : -30 ~ 150°C	
2	LIC	2	LOCAL MADE	수위 지시 조절기 (센서x2) - 공급전원 : AC 220V, 60Hz - 출력신호 : 4 ~ 20mADC	
3	LS	1	LOCAL MADE	수위 조절기 - 공급전원 : AC 220V, 60Hz - 제어범위 : 펌프 2대를 순차 및 교번 제어 (오두기 TYPE : 4P)	
4	GM	1	LOCAL MADE	온압 보정기 - 출력신호 : RS-485 Modbus	

번호	기 호	수량	모 델	제 품 사 양	비 고

자동제어 판넬 일람표

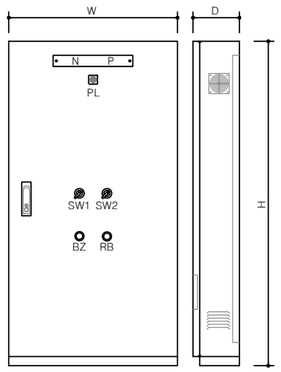

"A"-TYPE

판 넬 명	설 치 위 치	관 련 장 비	규 격	수 량	INT	NFB	RELAY	PL	BZ	RB	SW	T	LIC	LS	OTH	사 이 즈	비 고
					인터컴	2P(15A)	2A2B	POWER LAMP	BUZZER	RESET BUTTON	SELECTOR SWITCH	TIMER	UNIT	UNIT	온/습도		
DDC-M	지상1층 기계실	관제장비	A	1		2	4	1	1	1	2		2	1		900 (W) x 1500 (H) x 250 (D)	
합 계				1	1	2	4	1	1	1	2		2	1			

(주)형진이앤씨
제 E-06-001518호
대표이사 고 희 경
발급번호 20120010317Z
건축기계설비기술사 권재현

자동제어 기기 및 판넬 일람표

SCALE =1/NONE(A1), NONE(A3)

한국농어촌공사	부 서	농어촌사업부	지 구	-	△				-	-	건설분야	기계	도 면 명	자동제어 기기 및 판넬 일람표
청양읍 농촌중심지활성화사업 건축설계	사업단계	실시설계	공 구	-	△		설계승인				도면축척	A1:1/NONE , A3:1/NONE		
	한국농어촌공사 충남지역본부				△				용역감독	승인자	매 중			
	원건축사사무소(주)				△	2025.09	기본설계	김유빈	원현성	원현성	일련번호		도면번호	M-503
					개정번호	날짜	내 용	작성자	검토자	총괄책임자				

자동제어 밸브 일람표

장비명	설치위치	용도	수량	기호	유체	용량	P 1	ΔP	Cv		치수	형태	규격	비고
					W : 물 S : 증기	W : LPM S : Kg/hr	(Kgf/㎠)	(bar)	계산	선정	(mm)	(WAY)		
저수조(T-1)	지상1층 기계실	시수 공급용	1	CWV1							25	2	솔레노이드 밸브	
저수조(T-2)	지상1층 기계실	시수 공급용	1	CWV2							25	2	솔레노이드 밸브	
합 계			1											

자동제어 관제점 일람표

판넬명	설치위치	관제장비	감시 및 제어																																						비고
			디지털 출력							디지털 입력							아날로그 출력							아날로그 입력						통 신													합 계					
			인터컴	기동/정지	밸브	댐퍼	냉난방전환	부저	자동/수동	상태	경보	고수위경보	저수위경보	부저스탑			댐퍼	밸브	인버터					온도	습도	액면	CO농도	CO2농도	압력		기동/정지	상태	경보	순시발전량	적산발전량	순시전력량	적산전력량	순시가스량	적산가스량	순시유량	적산유량	순시열량	적산열량	기타		디지털 출력	디지털 입력	아날로그 출력	아날로그 입력	통신	
DDC-M	지상1층 기계실	저수조(T-1) & 급수펌프(P-1)								3	1	1	1													1																							
		저수조(T-2) & 급수펌프(P-2)								3	1	1	1													1																							
		캐스케이드 보일러(B-1) & 급탕순환펌프(P-3)		3						3	1												2																										
		기계실 배수(P-4)										1																																					
		세척공장 급,배기팬(OF-2,EF-2)		2						2																																							
		통합 경보						1																																									
CCMS	지상3층 사무실	가스량계 Interface																																			1	1											
합 계				5				1		11	3	3	2										2		2																								

(주)형진이앤씨
제 E-06-001518호
대표이사 고 희 경
발급번호 20120010317Z
건축기계설비기술사 권재현

자동제어 밸브 및 관제점 일람표

SCALE =1/NONE(A1), NONE(A3)

한국농어촌공사	부 서	농어촌사업부	지 구	-	△		설계승인		-	-	건설분야	기계	도 면 명	자동제어 밸브 및 관제점 일람표
청양읍 농촌중심지활성화사업 건축설계	사업단계	실시설계	공 구	-	△				용역감독	승인자	도면축척	A1:1/NONE , A3:1/NONE		
	한국농어촌공사 충남지역본부				△						매 중			
	원건축사사무소(주)				△	2025.09	기본설계	김유빈	원현성	원현성	일련번호		도면번호	M-504
					개정번호	날짜	내 용	작성자	검토자	총괄책임자				

저수조(생활용) 자동제어 계통도

동 작 설 명

1. 저수조(생활용)에 설치된 수위 지시 조절기(LIC)는 탱크내 수위에 의해 솔레노이드 밸브(CWV1)를 ON/OFF시켜 탱크내 수위를 일정하게 유지한다.
2. 중앙감시반에서는 아래사항을 관제한다.
   - 저수조 수위지시 및 고,저수위 경보 감시
   - 부스터 펌프 운전 상태 및 이상 경보 감시
   - 솔레노이트 밸브 상태 감시

특 기 사 항

1. 부스터 펌프 제어반(BPP) 접점 제공은 부스터 펌프 공급업체 공사분.

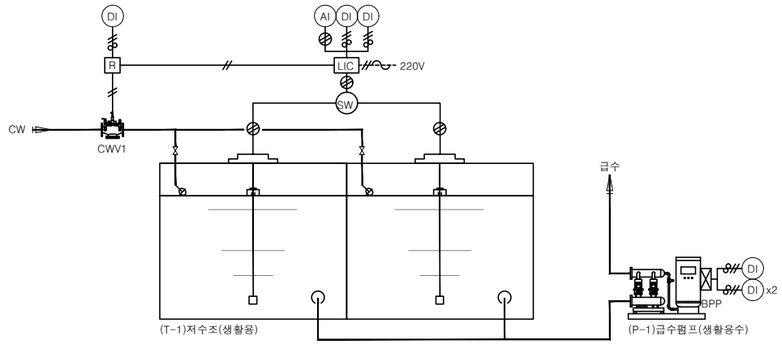

저수조(세척용) 자동제어 계통도

동 작 설 명

1. 저수조(세척용)에 설치된 수위 지시 조절기(LIC)는 탱크내 수위에 의해 솔레노이드 밸브(CWV2)를 ON/OFF시켜 탱크내 수위를 일정하게 유지한다.
2. 중앙감시반에서는 아래사항을 관제한다.
   - 저수조 수위지시 및 고,저수위 경보 감시
   - 부스터 펌프 운전 상태 및 이상 경보 감시
   - 솔레노이트 밸브 상태 감시

특 기 사 항

1. 부스터 펌프 제어반(BPP) 접점 제공은 부스터 펌프 공급업체 공사분.

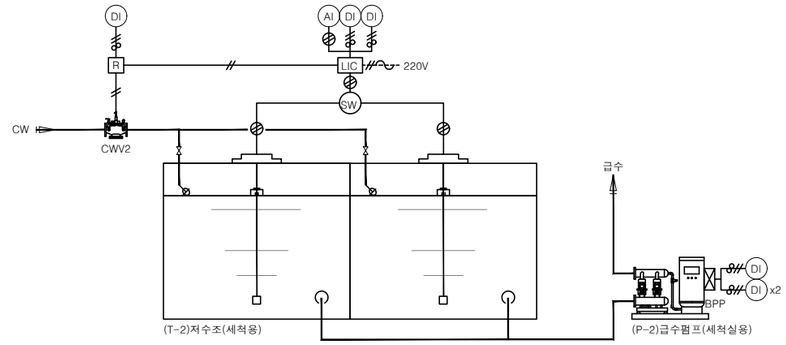

캐스케이드 보일러 자동제어 계통도

동 작 설 명

1. 보일러는 중앙감시반의 신호나 TIME SCHEDULE에 의해서 기동/정지 된다.
2. 급탕 환수관에 설치된 배관용 온도 검출기(PT)의 온도 값에 따라 급탕순환펌프를 기동/정지하여 급탕 공급 온도를 일정하게 유지한다.
3. 중앙감시반에서는 아래사항을 관제한다.
   - 캐스케이드 보일러 기동/정지 및 운전 상태, 이상 경보 감시
   - 급탕순환펌프 기동/정지 및 운전 상태 감시
   - 급탕 공급 및 환수 온도 감시

특 기 사 항

1. 보일러 제어반(BCP) 자동제어 접점 인출 및 제공은 보일러 공급업체 공사분.
2. 온수순환펌프 MCC 자동제어 접점 인출 및 제공은 전기업체 공사분.

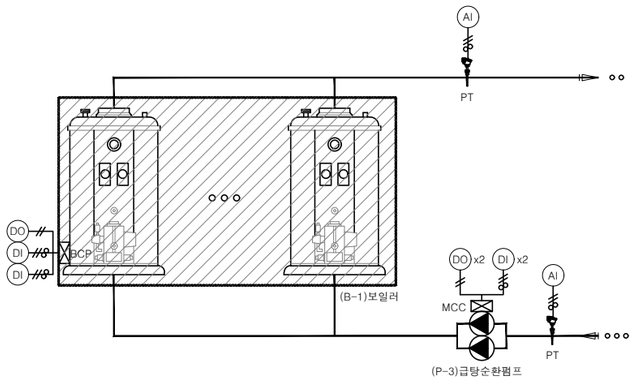

배수탱크 자동제어 계통도

동 작 설 명

1. 배수탱크에 설치된 수위조절기(LS)는 수위에 따라 배수펌프를 순차 기동/정지시켜 일정수위를 유지시킨다.
2. 평상시 펌프가 수위에 따라 순서를 바꿔 1대씩 동작한다. (교번제어)
3. 비상시(고수위시) 펌프가 순차적으로 동작되어 2개의 펌프가 동작한다. (순차제어)
4. 중앙감시반에서는 아래사항을 관제한다.
   - 배수탱크 고수위 경보 감시

특 기 사 항

1. 배수펌프 MCC 자동제어 접점 인출 및 제공은 전기업체 공급분.

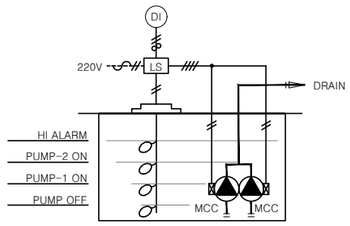

장 비 명	탱크수량	펌프수량	용 도	설 치 위 치
P-4	1	2	기계실 배수	지상1층 기계실
합 계	1	2		

(주)형진이앤씨
제 E-06-001518호
대표이사 고 희 경
발급번호 20120010317Z
건축기계설비기술사 권재현

자동제어 계통도-1

SCALE =1/NONE(A1), NONE(A3)

한국농어촌공사	부 서	농어촌사업부	지 구	-	△		설계승인		-	-	건설분야	기계	도 면 명	자동제어 계통도-1
	사업단계	실시설계	공 구	-	△				용역감독	승인자	도면축척	A1:1/NONE , A3:1/NONE		
청양읍 농촌중심지활성화사업 건축설계	한국농어촌공사 충남지역본부				△						매 중			
	원건축사사무소(주)				△1	2025.09	기본설계	김유빈	원현성	원현성	일련번호		도면번호	M-505
					개정번호	날짜	내 용	작성자	검토자	총괄책임자				

팬 자동제어 계통도

동 작 설 명

1. 각 급,배기팬은 중앙감시반의 신호나 TIME SCHEDULE에 의해서 기동/정지 된다.
2. 중앙감시반에서는 아래사항을 관제한다.
   - 급,배기팬 기동/정지 및 운전 상태 감시

특 기 사 항

1. 급,배기팬 MCC 자동제어 접점 인출 및 제공은 전기업체 공사분.

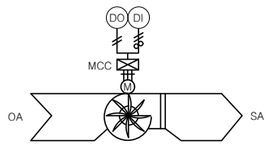

"A"-TYPE

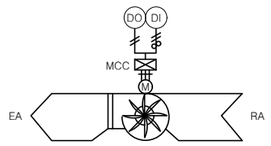

"B"-TYPE

장 비 명	수 량	TYPE	용 도	설 치 위 치
OF-2	1	A	세척공장 급기	세척사업단 세척공장
EF-2	1	B	세척공장 배기	세척사업단 세척공장
합 계	2			

에너지원(가스) 데이터 수집 자동제어 계통도

동 작 설 명

1. 중앙감시반에서는 아래사항을 관제한다.
   - 건물 전체 가스 사용량 감시

특 기 사 항

1. 가스미터기 공급 및 설치는 기계(가스)업체 공사분.
2. 온압보정기 공급 및 설치는 자동제어 공사분.
3. 온압보정기는 RS-485(Modbus RTU) 통신 타입으로 적용하여야 한다.
4. 온압보정기 통신라인 배관배선은 자동제어 공사분.

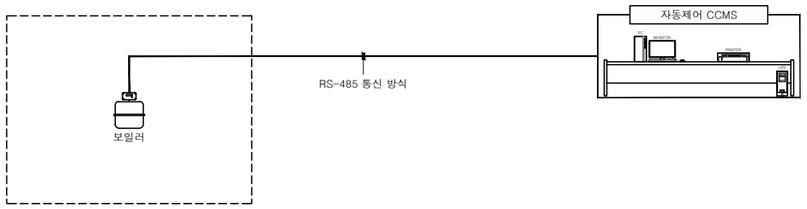

장 비 명	수 량	용 도	설 치 위 치
가스미터기 & 온압보정기	1	건물 전체 가스 사용량	지상1층 옥외
합 계	1		

자동제어 계통도-2

SCALE =1/NONE(A1), NONE(A3)

(주)형진이앤씨
제 E-06-001518호
대표이사 고 희 경
발급번호 20120010317Z
건축기계설비기술사 권재현

한국농어촌공사	부 서	농어촌사업부	지 구	-	△						건설분야	기계	도 면 명	자동제어 계통도-2
청양읍 농촌중심지활성화사업 건축설계	사업단계	실시설계	공 구	-	△		설계승인		-	-	도면축척	A1:1/NONE , A3:1/NONE		
	한국농어촌공사 충남지역본부				△				용역감독	승인자	매 중			
	원건축사사무소(주)				△	2025.09	기본설계	김유빈	원현성	원현성	일련번호		도면번호	M-506
					개정번호	날짜	내 용	작성자	검토자	총괄책임자				

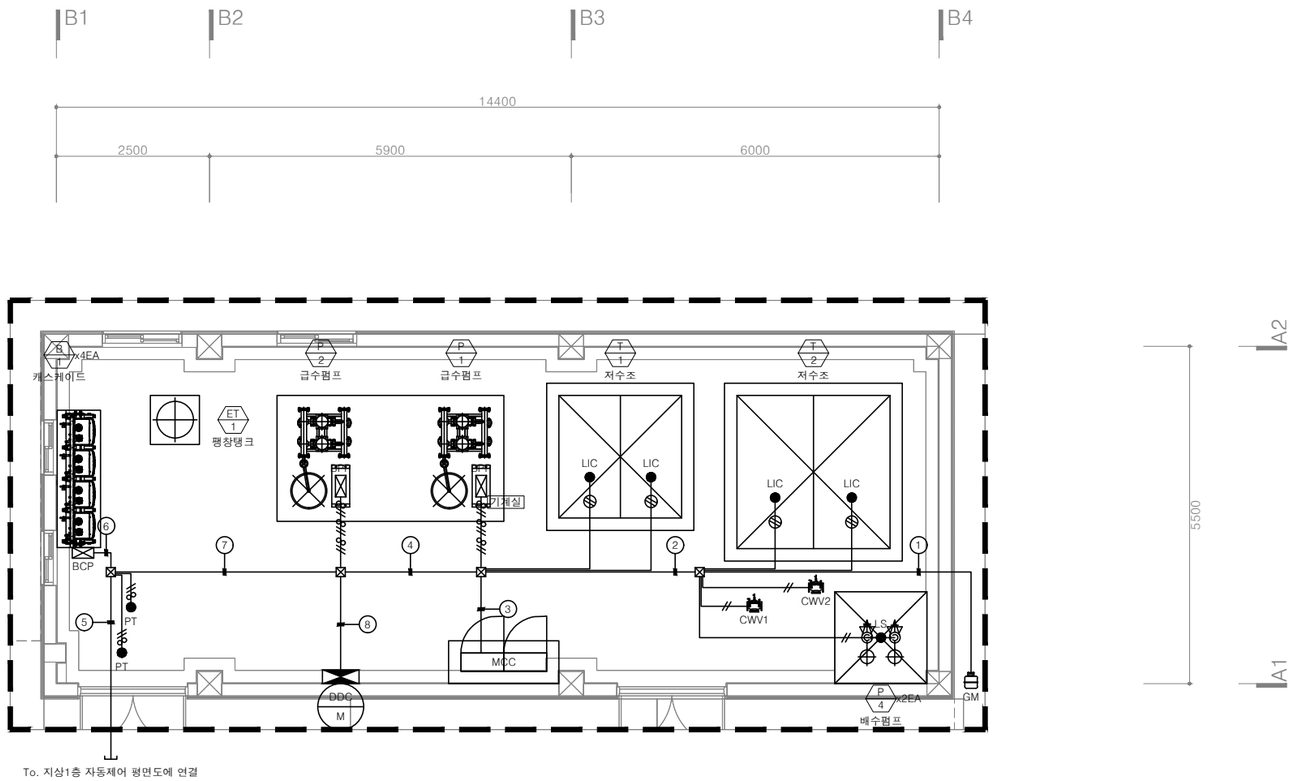

* CONDUIT & CABLE SCHEDULE

No. \ Spec.	T.W	HFIX 2.5	T J V 1.0 x 2C	T J V 1.0 x 3C	CVVS 1.5 x 2C	D.L
①		2(16)				1(16)
②		8(28)			2(28)	1(16)
③		8(28)	2(16)			
④		16(36)	5(28)		4(36)	1(16)
⑤	1	4(22)	2(16)			1(16)
⑥		2(16)	2(16)			
⑦	1	6(22)	6(28)			1(16)
⑧	1	22(36,22)	14(36,22)		2(28)	

기계실 자동제어 평면도

SCALE =1/50(A1), 1/100(A3)

(주)형진이앤씨
제 E-06-001518호
대표이사 고 희 경
발급번호 20120010317Z
건축기계설비기술사 권재현

한국농어촌공사	부 서	농어촌사업부	지 구	-	△						건설분야	기계	도 면 명	기계실 자동제어 평면도
청양읍 농촌중심지활성화사업 건축설계	사업단계	실시설계	공 구	-	△		설계승인		-	-	도면축척	A1:1/50 , A3:1/100		
	한국농어촌공사 충남지역본부				△				용역감독	승인자	매 중			
	원건축사사무소(주)				△	2025.09	기본설계	김유빈	원현성	원현성	일련번호		도면번호	M-507
					개정번호	날짜	내 용	작성자	검토자	총괄책임자				

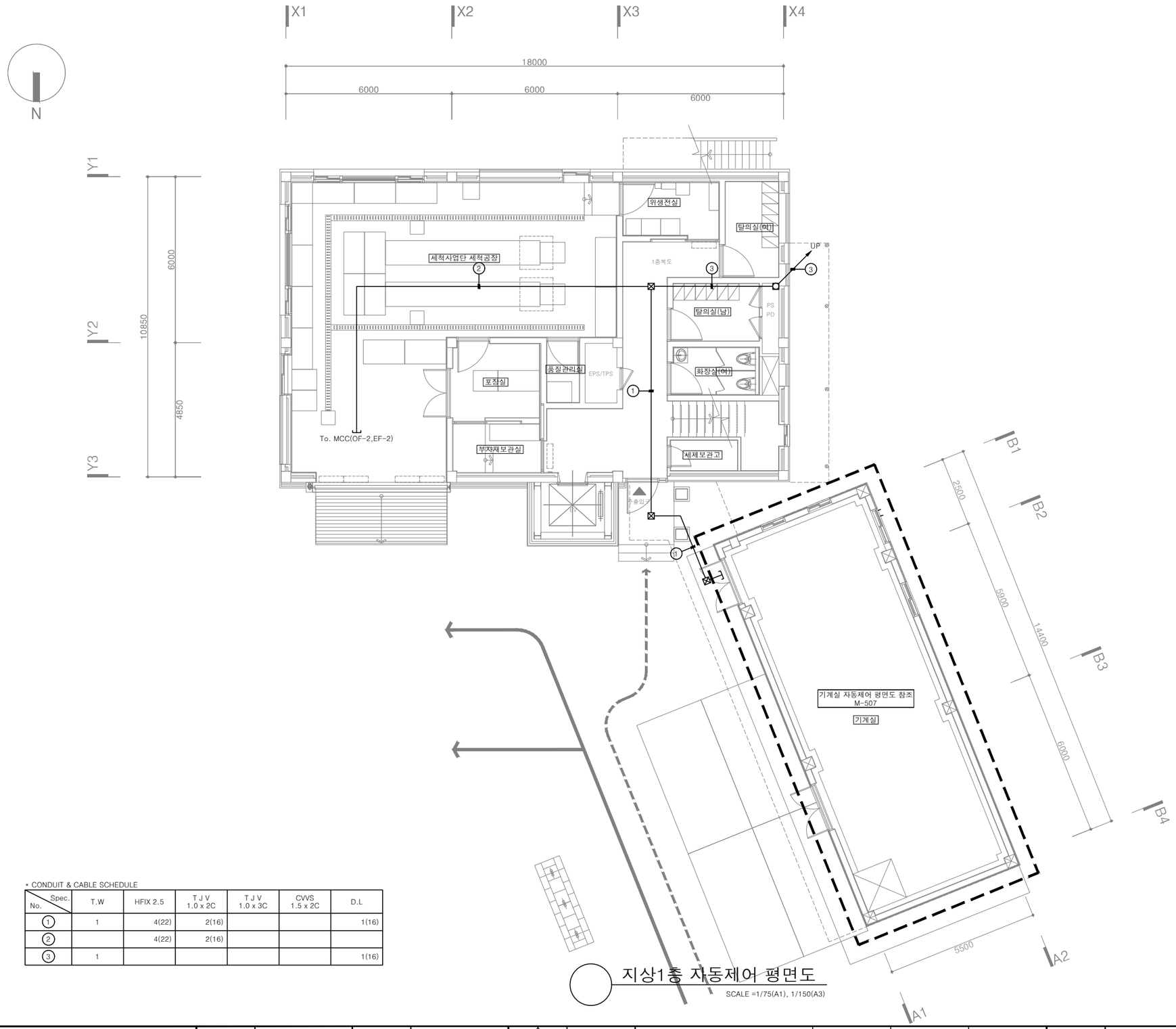

지상1층 자동제어 평면도

SCALE =1/75(A1), 1/150(A3)

* CONDUIT & CABLE SCHEDULE

No. \ Spec.	T.W	HFIX 2.5	T J V 1.0 x 2C	T J V 1.0 x 3C	CVVS 1.5 x 2C	D.L
①	1	4(22)	2(16)			1(16)
②		4(22)	2(16)			
③	1					1(16)

(주)형진이앤씨
제 E-06-001518호
대표이사 고 희 경
발급번호 20120010317Z
건축기계설비기술사 권재현

한국농어촌공사	부 서	농어촌사업부	지 구	-						건설분야	기계
청양읍 농촌중심지활성화사업 건축설계	사업단계	실시설계	공 구	-			설계승인	-	-	도면축척	A1:1/75 , A3:1/150
	한국농어촌공사 충남지역본부							용역감독	승인자	매 중	
	원건축사사무소(주)				2025.09	기본설계	김유빈	원현성	원현성	일련번호	
					개정번호	내 용	작성자	검토자	총괄책임자		

도 면 명: 지상1층 자동제어 평면도

도면번호: M-508

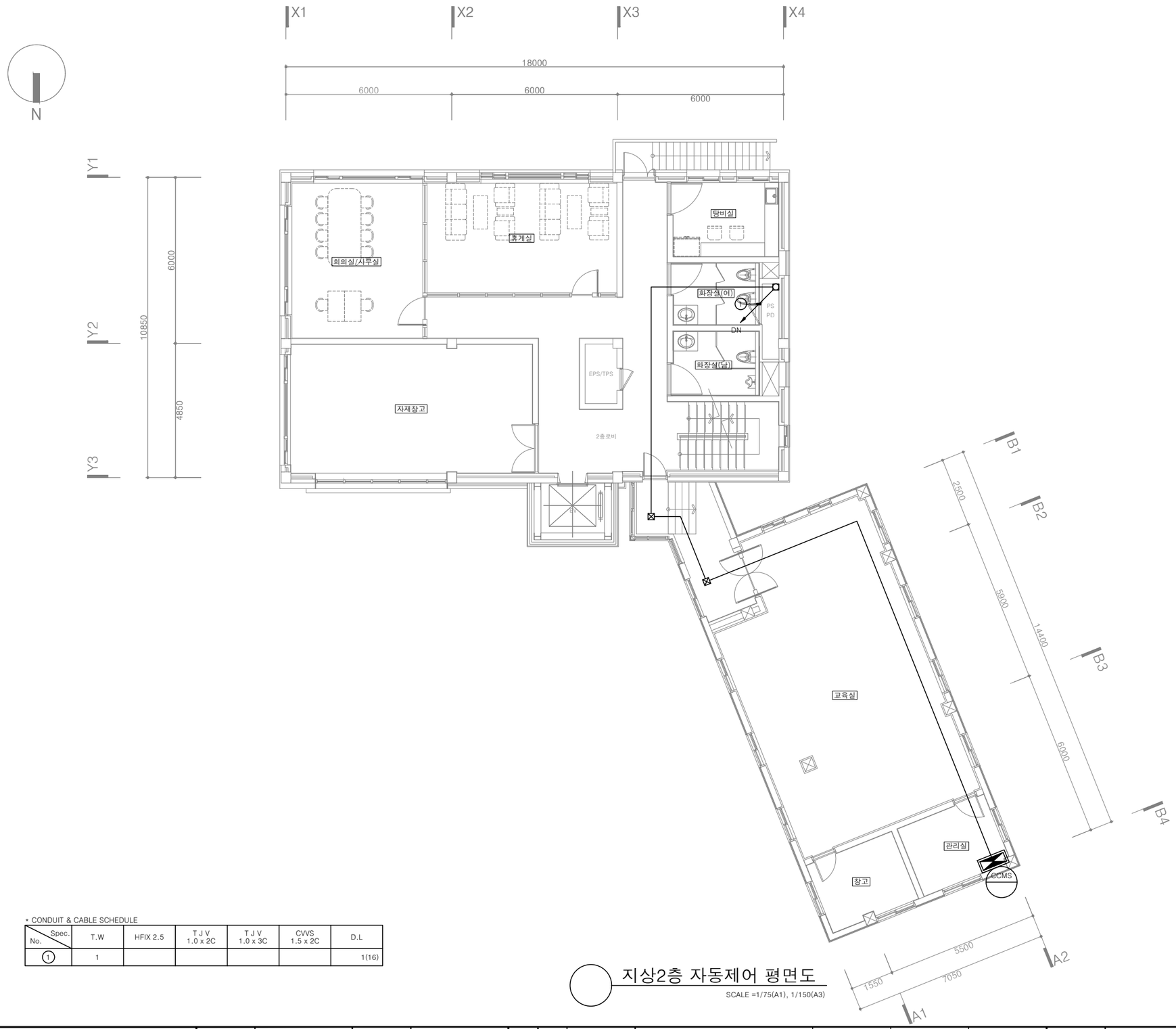

지상2층 자동제어 평면도

SCALE =1/75(A1), 1/150(A3)

* CONDUIT & CABLE SCHEDULE

No. \ Spec.	T.W	HFIX 2.5	T J V 1.0 x 2C	T J V 1.0 x 3C	CVVS 1.5 x 2C	D.L
①	1					1(16)

(주)형진이앤씨
제 E-06-001518호
대표이사 고 희 경
발급번호 20120010317Z
건축기계설비기술사 권재현

한국농어촌공사
청양읍 농촌중심지활성화사업 건축설계

부 서	농어촌사업부	지 구	-
사업단계	실시설계	공 구	-
한국농어촌공사 충남지역본부			
원건축사사무소(주)			

개정번호	날짜	내 용	작성자	검토자	총괄책임자
△					
△		설계승인		-	-
△				용역감독	승인자
△					
△	2025.09	기본설계	김유빈	원현성	원현성

건설분야	기계	도 면 명	지상2층 자동제어 평면도
도면축척	A1:1/75 , A3:1/150		
매 중			
일련번호		도면번호	M-509

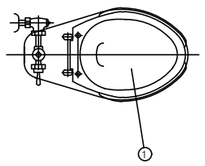

설치 사양

번 호	품 명	수량	규 격	재 질	비 고
①	양변기	1	KS		
②	양변기 세척 밸브	1			(친환경인증)
③	양변기 스퍼드	1	기성품,크롬도장		
④	양변기 후렌지	1			
⑤	시트	1			

* 주 기

1. 급수 공급압은0.7kg/cm^{2}이상일 것.
2. 본 상세도는 참고용으로 규격은 현장 구매제품 참조 할것.

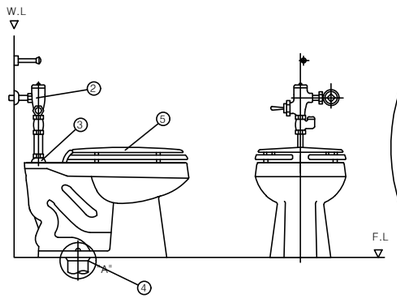

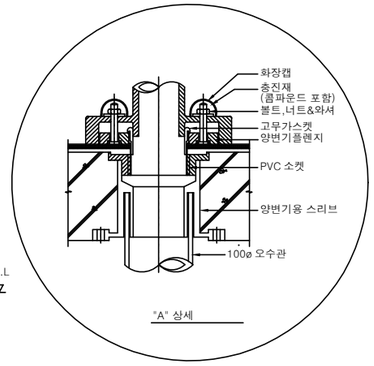

양변기 설치 상세도(성인용)

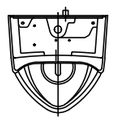

설치 사양

품 명	수량	규 격	재 질	비 고
소변기	1	KS		U-312
소변기 접시	1			스프레더포함
전자감지기세척밸브	1			전기식(센서내장형)
스톱소변기플렌지	1	KS		

* 비고:급수압력은 0.7~0.75KG/cm2를 확보.
* 본 상세도는 참고용으로 규격은 현장 구매제품 참조 할것.

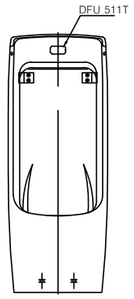

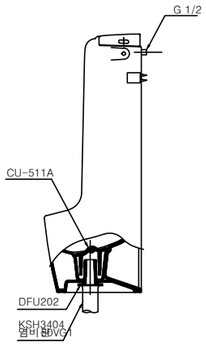

소변기 설치 상세도(성인용)

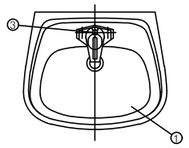

설치 사양

번 호	품 명	수량	규 격	재 질	비 고
①	세면기	1	KS		L-610
②	세면기받침대	1	KS		
③	싱글레버식혼합수전	1	KS		점자 일체형
④	세면기폼업	1	KS		
⑤	세면기S형트랩	1	KS		
⑥	관붙이앵글밸브	2	KS		
⑦	세면기벽행거	1			

* 본 상세도는 참고용으로 규격은 현장 구매제품 참조 할것.

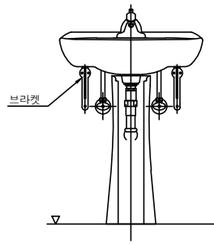

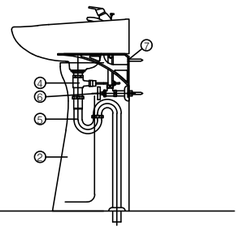

각형 세면기 설치 상세도

일반상세도-1

SCALE =1/NONE(A1), NONE(A3)

(주)형진이앤씨
제 E-06-001518호
대표이사 고 희 경
발급번호 20120010317Z
건축기계설비기술사 권재현

한국농어촌공사	부 서	농어촌사업부	지 구	-	△						건설분야	기계
청양읍 농촌중심지활성화사업 건축설계	사업단계	실시설계	공 구	-	△		설계승인		-	-	도면축척	A1:1/NONE , A3:1/NONE
	한국농어촌공사 충남지역본부				△				용역감독	승인자	매 중	
	원건축사사무소(주)				△	2025.09	기본설계	김유빈	원현성	원현성	일련번호	
					개정번호	날짜	내 용	작성자	검토자	총괄책임자		

도 면 명: 일반상세도-1
도면번호: M-601

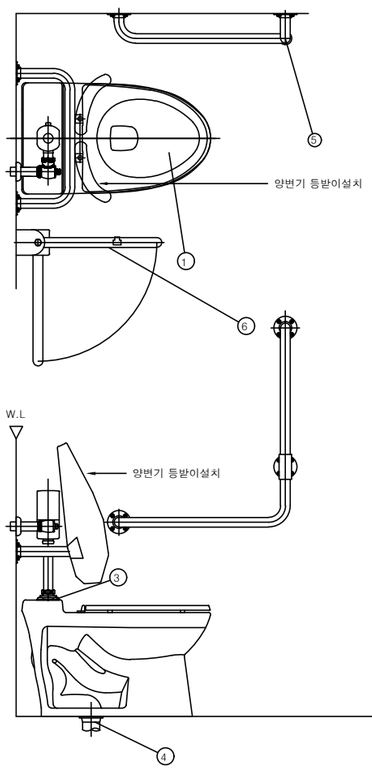

설치 사양

번 호	품 명	수량	규 격	재 질	비 고
①	양변기	1	KS		C-1110C
②	양변기 세척 밸브	1	KS		전자감응
③	양변기 스퍼드	1	기성품,크롬도장		
④	양변기 후렌지	1			
⑤	다용도손잡이	1		STS	Ø32~Ø38
⑥	가동식손잡이	1		STS	

* 주 기
* 본 상세도는 참고용으로 규격은 현장 구매제품 참조 할것.
1. 급수 공급압은0.7kg/cm²이상일 것.

장애인 양변기용 손잡이 설치 상세도

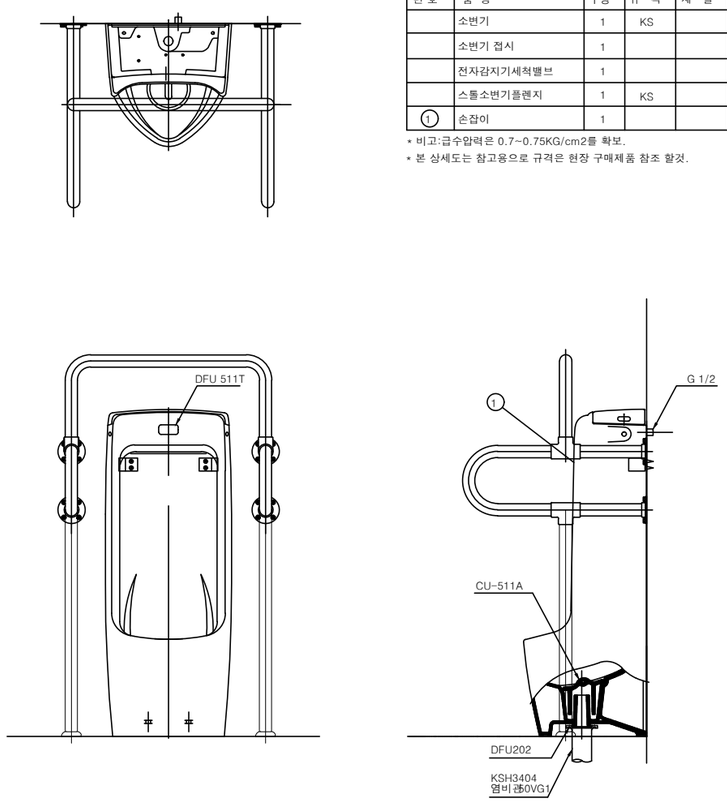

설치 사양

번 호	품 명	수량	규 격	재 질	비 고
	소변기	1	KS		
	소변기 접시	1			
	전자감지기세척밸브	1			
	스톱소변기플렌지	1	KS		
①	손잡이	1			Ø32~Ø38

* 비고:급수압력은 0.7~0.75KG/cm2를 확보.
* 본 상세도는 참고용으로 규격은 현장 구매제품 참조 할것.

장애우 소변기용 손잡이 설치 상세도

일반상세도-2

SCALE =1/NONE(A1), NONE(A3)

(주)형진이앤씨
제 E-06-001518호
대표이사 고 희 경
발급번호 20120010317Z
건축기계설비기술사 권재현

한국농어촌공사	부 서	농어촌사업부	지 구	-						건설분야	기계
청양읍 농촌중심지활성화사업 건축설계	사업단계	실시설계	공 구	-			설계승인		-	-	도면축척	A1:1/NONE , A3:1/NONE
	한국농어촌공사 충남지역본부								용역감독	승인자	매 중	
	원건축사사무소(주)				1	2025.09	기본설계	김유빈	원현성	원현성	일련번호	
					개정번호	날짜	내 용	작성자	검토자	총괄책임자		

도 면 명: 일반상세도-2

도면번호: M-602